COOLEXPERT

ACH-09FCI2 | ACH-12FCI2

Nástenná klimatizácia

Návod na obsluhu

Ver.2-13-10-2017

 Pozor: Na Vašom výrobku je uvedený tento symbol. Informuje o tom, že elektrické a elektronické zariadenia sa nemajú likvidovať s domácim odpadom, ale sa majú vracať do špecializovanej zberne.	**A. Informácie k likvidácii pre súkromných používateľov** **1. V Európskej únii** Pozor: Toto zariadenie nelikvidujte s bežným domácim odpadom! Podľa novej smernice EÚ, ktorá stanovuje správny spôsob spätného odberu použitých elektrických a elektronických zariadení, manipulácie s nimi a ich recyklácie, sa musia staré elektrické a elektronické zariadenia likvidovať osobitne. Po zavedení smernice v členských štátoch EÚ, môžu teraz súkromné domácnosti odovzdávať svoje použité elektrické a elektronické zariadenia bezplatne v stanovených zberniach*. V niektorých štátoch* môžete staré zariadenia poprípade odovzdať bezplatne aj u Vášho špecializovaného predajcu, ak si kúpite porovnateľné nové zariadenie. *) Ďalšie podrobnosti získate na Vašom miestnom zastupiteľstve. Ak Vaše použité elektrické a elektronické zariadenia obsahujú batérie alebo akumulátory, mali by ste ich najskôr vybrať a zlikvidovať osobitne, podľa miestneho platného nariadenia.. Riadnou likvidáciou prispejete k správnemu zberu starých zariadení, manipulácii s nimi a ich používaniu. Odbornou likvidáciou tak zabránite možným škodlivým dopadom na životné prostredie a zdravie. **2. V ostatných štátoch mimo EÚ** Informujte sa prosím na Vašom miestnom zastupiteľstve na správny postup pri likvidácii tohto zariadenia. **B. Informácie k likvidácii pre priemyselných používateľov** **1. V Európskej únii** Ak ste tento výrobok používali na živnostenské účely a teraz ho chcete zlikvidovať: Obráťte sa prosím na Vášho špecializovaného predajcu, ktorý Vás môže informovať o vrátení výrobku. Možno budete musieť za odber a recykláciu zaplatiť. Za malé výrobky (a malé množstvo) možno nie. **2. V ostatných štátoch mimo EÚ** Na správny postup likvidácie tohto zariadenia sa informujte na Vašom miestnom zastupiteľstve.

Toto zariadenie by nemali obsluhovať osoby (vrátane detí), ktoré majú znížené fyzické, zmyslové alebo mentálne schopnosti, alebo majú nedostatok potrebných znalostí a skúseností, ak nie sú pod dozorom alebo nie sú poučené o obsluhe zariadenia osobou, ktorá zodpovedá za ich bezpečnosť.
Na deti je potrebné dohliadať, aby boli od zariadenia v bezpečnej vzdialenosti.

Ďakujeme, že ste si zvolili náš produkt. Aby ste s ním dokázali správne zaobchádzať, prečítajte si pozorne tento návod a dobre si ho uložte.

Preklad pôvodného používateľského návodu

Aby sa predišlo poraneniu obsluhy alebo iných osôb a materiálnym škodám, je potrebné dodržiavať nasledujúce pokyny. Chybná obsluha ignorovaním pokynov na obsluhu môže viesť k vzniku poranenia alebo k vzniku materiálnych škôd. Závažnosť pokynov je uvádzaná nasledujúcim označením.

⚠ **VAROVANIE**	Nesprávna obsluha môže viesť k vážnemu poraneniu alebo smrti.
⚠ **UPOZORNENIE**	Nesprávne obsluha viesť k poraneniu, alebo k vzniku škody na majetku.

V návode sú ďalej použité nasledujúce symboly.

⃠	**Prísne zakázané.**
ⓘ	**Dodržiavajte uvedené pokyny.**

⚠ VAROVANIA

⃠

- Nepoužívajte predlžovacie káble a nikdy nepoužívajte rozdvojky. Zlé elektrické pripojenie, nesprávna izolácia alebo napätie vyššie ako povolené, môžu viesť k vzniku požiaru.
- Nevystavujte sa po dlhší čas priamemu pôsobeniu chladného vzduchu.
- Do vstupných a výstupných otvorov nikdy nestrkajte prsty, tyče ani iné objekty.
- Nikdy sa nepokúšajte sami klimatizáciu opravovať, presúvať alebo upravovať. Ak je potrebné, kontaktujte vaše servisné stredisko.
- Prívodný kábel nikdy nevyťahujte ťahaním za vodiče. Koncovku kábla pevne uchopte a vytiahnite zo zásuvky, inak hrozí poškodeniu vodičov kábla.
- Klimatizáciu nikdy nepoužívajte vo vlhkom prostredí ako je kúpeľna alebo práčovňa.

ⓘ

- Z koncovky prívodného kábla odstráňte všetky nečistoty a poriadne ju zasuňte do zásuvky. Znečistená koncovka môže spôsobiť požiar alebo úraz elektrickým prúdom.
- Pri vzniku akejkoľvek abnormality ako je zápach pálenia sa, jednotku ihneď vypnite a vytiahnite napájací kábel. Kontaktujte vaše servisné stredisko.
- Pred začatím čistenia jednotky, jednotku vždy vypnite a vytiahnite napájací kábel.
- Používajte len určený napájací kábel.
- Pre inštaláciu jednotky kontaktujte autorizovanú inštalačnú firmu.
- Pre opravy a údržbu kontaktujte autorizované servisné stredisko.
- Tento prístroj nie je určený na to, aby ho používali osoby (vrátane detí) so zníženými fyzickými, zmyslovými alebo mentálnymi schopnosťami alebo nedostatočnými skúsenosťami alebo znalosťami, ak ho neobsluhujú pod dozorom alebo neboli inštruované ohľadne použitia osobou zodpovednou za ich bezpečnosť.
- Dávajte pozor na deti, aby sa s prístrojom nehrali.

⚠ UPOZORNENIA

- Nikdy sa nedotýkajte akýchkoľvek spínačov vlhkými rukami. Mohlo by dôjsť k úrazu elektrickým prúdom.
- Jednotku nikdy nepoužívajte na iné účely, ako je určená. Na jednotku nikdy neodkladajte potraviny, prístroje jemnej mechaniky, rastliny, zvieratá, farby a podobne.
- Nevystavujte rastliny alebo zvieratá priamemu pôsobeniu prúdu vzduchu.
- Jednotku nikdy nečistite vodou. Nepoužívajte horľavé čistiace prostriedky, pretože by to mohlo spôsobiť deformácie alebo vznik požiaru.
- Nikdy neumiestňujte horiace predmety do blízkosti jednotky, kde by mohli byť priamo ovplyvnené vystupujúcim vzduchom.
- Na vonkajšiu jednotku nikdy nestúpajte a nič na ňu neodkladajte.
- Nikdy nepoužívajte nestabilnú alebo hrdzavú základňu.
- Jednotku nikdy neinštalujte na miesta s výstupom horľavých plynov. Mohlo by dôjsť k ich nahromadeniu a následnému výbuchu.
- Nikdy nenechávajte klimatizačnú jednotku pracovať veľmi dlho pri otvorených dverách alebo oknách, alebo pri veľmi vysokej vlhkosti.

- Ak bude klimatizačná jednotka používaná spolu s inými vykurovacími zariadeniami, dbajte na pravidelné vetranie, inak by mohlo dochádzať k nedostatku kyslíku.
- Ak sa nebude jednotka dlhší čas používať, vytiahnite vždy prívodný napájací kábel. Nahromadený prach by mohol spôsobiť požiar.
- Pri búrke jednotku vždy vypnite a vytiahnite napájací kábel. Mohlo by dôjsť k poškodeniu elektrických súčastí.
- Skontrolujte, či je odtokové vedenie správne pripojené. Inak môže dochádzať k úniku vody.
- Skontrolujte, či môže voda kondenzátu odtekať bez zábran. Ak nemôže kondenzát správne odtekať, môže dôjsť k poškodeniu pôsobením vody.
- Klimatizačná jednotka musí byť uzemnená podľa platných noriem.
- Pre zaistenie elektrickej bezpečnosti odporúčame použiť na prívode prúdový chránič.
- Ak dôjde k poškodeniu sieťového prívodného kábla, musí byť vymenený výrobcom, servisným strediskom výrobcu alebo obdobne kvalifikovanou osobou tak, aby sa predišlo možnému úrazu elektrickým prúdom.

Poznámka: tento návod nepopisuje spôsob ovládania pomocou diaľkového ovládača. Podrobnosti k tomuto ovládaniu nájdete v návode na obsluhu diaľkového ovládača.

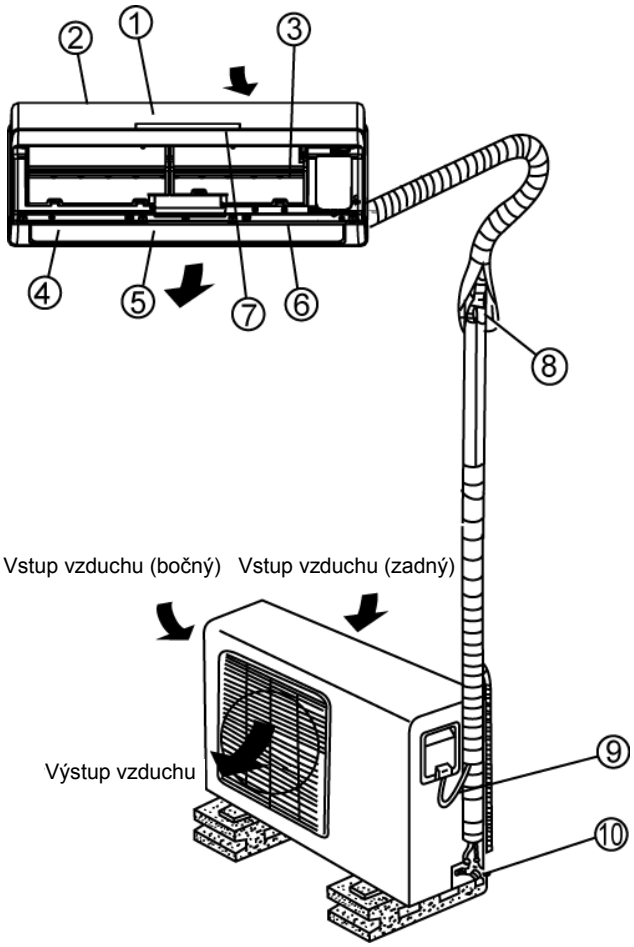

Názvy jednotlivých častí

Vnútorná jednotka

1. Predný panel (na obrázku odklopený)
2. Vstup vzduchu
3. Vzduchový filter
4. Výstup vzduchu
5. Lamela horizontálneho prúdenia
6. Lamela vertikálneho prúdenia (vo vnútri)
7. Displej

Vonkajšia jednotka

8. Prepojovacie potrubie
9. Prepojovací kábel
10. Uzatvárací ventil

Poznámka:
Všetky vyobrazenia v tomto návode majú len informatívny charakter. Aktuálne prevedenie zakúpenej vnútornej jednotky sa môže líšiť v prednom paneli a displeji. Aktuálny tvar však bude prevažovať.

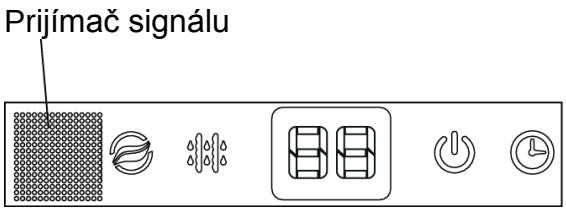

Indikačné kontrolky

Kontrolka ION (voliteľne)
Svieti, ak je zapnutá funkcia čistenia vzduchu (ionizácie vzduchu).

Kontrolka ODMRAZOVANIA (Defrost) (Len pri modeloch chladenia&kúrenia):
Svieti pri automatickom spustení odmrazovania a alebo pri riadení teploty vzduchu pri kúrení.

Kontrolka TEPLOTA
- Pri prevádzke zobrazuje nastavenie teploty.
- Pri vzniku poruchy zobrazuje poruchový kód.

Kontrolka PREVÁDZKA
Kontrolka svieti, keď je jednotka v prevádzke.

Kontrolka ČASOVAČ
Kontrolka svieti, keď je časovač aktívny.

Prevádzkové teploty

Teplota \ Režim	Chladenie	Kúrenie	Odvlhčovanie
Izbová teplota	17°C ~ 32°C	0°C ~ 30°C	10°C ~ 32°C
Vonkajšia teplota	-15°C ~ 50°C	-15°C ~ 30°C	- -

Poznámka:

1. Pri týchto rozsahoch prevádzkových teplôt je možné dosiahnuť optimálneho výkonu. Ak sa klimatizácia používa mimo tieto rozsahy, môžu sa aktivovať niektoré ochranné funkcie a tieto spôsobia, že jednotka bude pracovať abnormálne.
2. Ak klimatizácia pracuje dlhší čas v režime chladenia pri vysokej vlhkosti (cez 80%), môže z jednotky kvapkať skondenzovaná voda. Nastavte prosím uhol lamely vertikálneho prúdenia na maximálny uhol (vertikálne smerom k podlahe) a nastavte rýchlosť ventilátora na vysokú rýchlosť.

Odporúčanie: ak je jednotka vybavená elektrickým prídavným kúrením a vonkajšia okolitá teplota je pod 0°C, veľmi odporúčame ponechať jednotku pripojenú k zásuvke, aby bola zaistená hladká prevádzka.

Manuálna prevádzka

Jednotka je vybavená spínačom pre núdzový prevádzkový režim. Spínač je umiestnený pod predným panelom. Tento spínač sa používa na manuálnu prevádzku v prípade, že nefunguje diaľkový ovládač alebo je potrebné vykonať údržbu.

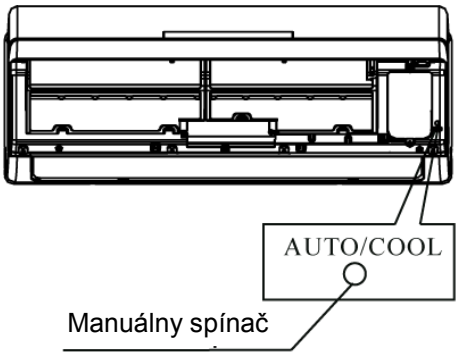

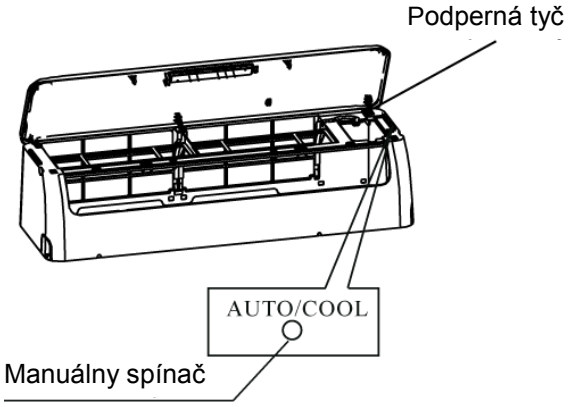

Poznámka: pred použitím manuálneho spínača musí byť jednotka vypnutá. Ak je jednotka v prevádzke, stláčajte spínač, pokým sa jednotka nevypne.

1. Otvorte a odklopte predný panel až do výšky, kedy zaklapne v pevnej polohe. Pri niektorých modeloch použite podpernú tyč.
2. Jedným stlačením manuálneho spínača sa zvolí vynútený režim AUTO. Ak počas 5 sekúnd stlačíte spínač opäť, prejde jednotka do vynúteného režimu CHLADENIE.
3. Zatvorte predný panel do svojej pôvodnej polohy.

POZOR:

- Tento spínač sa používa len pre účely testovania. Radšej ho preto nepoužívajte.
- Na obnovu prevádzky pomocou diaľkového ovládača použite diaľkový ovládač priamo.

Ovládanie smeru prúdenia vzduchu

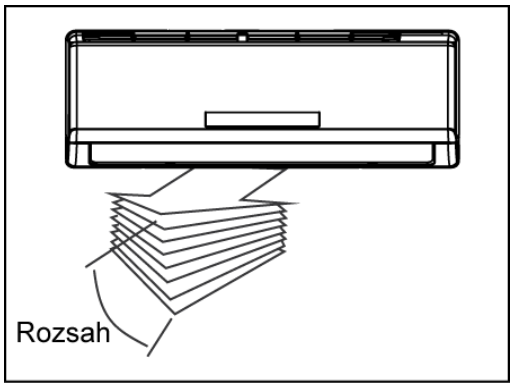

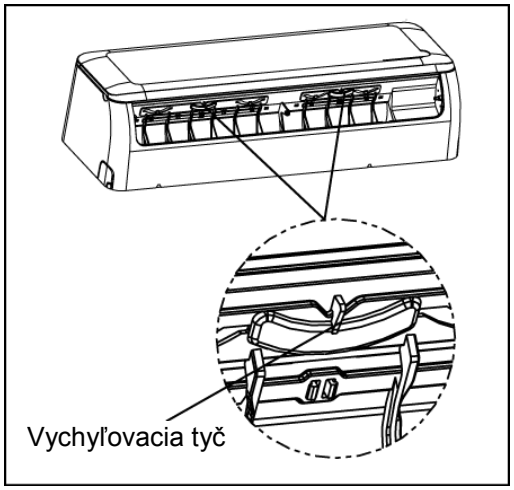

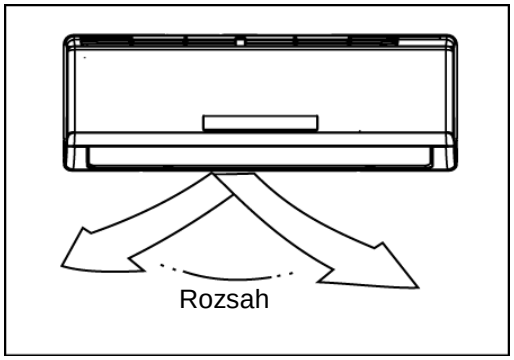

Nastavte správne smer prúdenia vzduchu, pretože inak bude výsledkom nepohoda a alebo nerovnomerná teplota v miestnosti. Horizontálnu lamelu nastavte pomocou diaľkového ovládača.
Vertikálnu lamelu nastavte manuálne.

Vertikálne prúdenie (hore-dolu)
Toto nastavenie vykonávajte pri pracujúcej jednotke. Smer prúdenia vzduchu nastavte pomocou diaľkového ovládača.
Horizontálna lamela sa posúva v rozsahu 6° pri každom stlačení, alebo sa preklápa hore a dolu. Ďalšie podrobnosti viď návod pre diaľkový ovládač.

Horizontálne prúdenie (vľavo-vpravo)
Manuálnym posunutím vychyľovacej tyče nastavte smer prúdenia podľa požiadavky.
DÔLEŽITÉ: nevsúvajte prsty do panela ventilátora na strane sania.
Vysokorýchlostný ventilátor vo vnútri by mohol spôsobiť poranenie.

⚠ **POZOR**

- Neprevádzkujte jednotku v režime chladenia alebo odvlhčovania dlhší čas s prúdením vzduchu smerom dolu. Mohlo by dochádzať ku kondenzácii na povrchu horizontálnej lamely a kondenzát by mohol kvapkať dolu na podlahu alebo na nábytok.
- Ak sa jednotka zapne ihneď po tom, čo bola vypnutá, horizontálna lamela sa nebude asi 10 sekúnd pohybovať.
- Uhol otvorenia horizontálnej lamely by nemal byť veľmi malý, pretože by bol vplyvom obmedzeného prietoku vzduchu ovplyvnený výkon CHLADENIA alebo KÚRENIA.
- Nepohybujte horizontálnou lamelou manuálne, pretože by došlo k výpadku synchronizácie pohybu lamely. Zastavte prevádzku, odpojte na niekoľko sekúnd napájanie a potom klimatizáciu opäť zapnite.
- Nenechajte jednotku pracovať so zatvorenou horizontálnou lamelou.

Ako klimatizácia pracuje

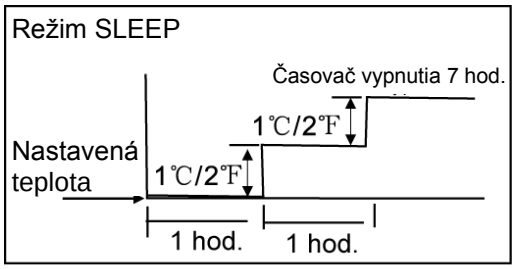

Chladenie

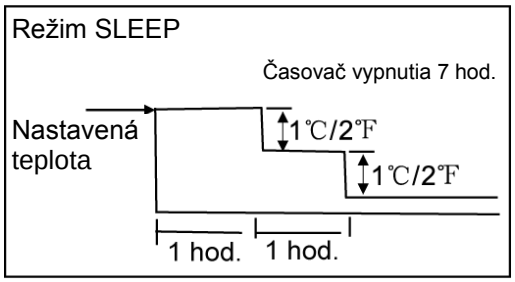

Kúrenie

Režim AUTO

- Pri voľbe režimu AUTO si klimatizácia zvolí automaticky funkciu chladenia, kúrenia (len pri modeloch chladenie&kúrenie) alebo ventilátor podľa nastavenej teploty a teploty v miestnosti.
- Klimatizácia bude automaticky riadiť teplotu v miestnosti na nastavenú teplotu.
- Ak vám prevádzka v režime AUTO nevyhovuje, môžete si teplotu nastaviť podľa potreby.

Režim SLEEP (Spánok)

Ak stlačíte na diaľkovom ovládači pri prevádzke režimu chladenia, kúrenia (len pri modeloch chladenie&kúrenie) alebo AUTO tlačidlo SLEEP, klimatizácia automaticky zvýši (pri chladení) alebo zníži (pri kúrení) teplotu o 1°C každú hodinu počas prvých 2 hodín, potom udržiava teplotu 5 hodín a potom sa vypne. Tento režim prispieva k úspore energie a zlepšuje komfort v miestnosti počas noci.

Režim DRY (Odvlhčovanie)

- V režime odvlhčovania sa automaticky riadi rýchlosť ventilátora.
- **Ak je pri režime odvlhčovania teplota v miestnosti nižšia ako 10°C, kompresor sa vypne a zapne sa až pri teplote nad 12°C.**

Optimálna prevádzka klimatizácie

- Pre dosiahnutie optimálneho chodu dbajte na nasledujúce:
- Nastavte smer prúdenia vzduchu správne tak, aby vzduch nefúkal priamo na osoby.
- Teplotu nastavte na najvyššiu komfortnú hodnotu. Nenastavuje extrémne teplotné hodnoty.
- Pri režimoch chladenia alebo kúrenia zatvorte dvere a okná, aby sa neznižovala účinnosť jednotky.
- Pomocou tlačidla TIMER ON na diaľkovom ovládači zvoľte čas, kedy sa má klimatizácia zapnúť.
- Do priestoru vstupu a výstupu vzduchu nedávajte žiadne predmety, pretože by sa tým znížila účinnosť jednotky alebo by jednotka mohla prestať pracovať.
- Čistite pravidelne vzduchový filter, pretože inak dôjde k zníženiu účinnosti jednotky. Nenechajte jednotku pracovať so zatvorenou horizontálnou lamelou.

Starostlivosť a údržba

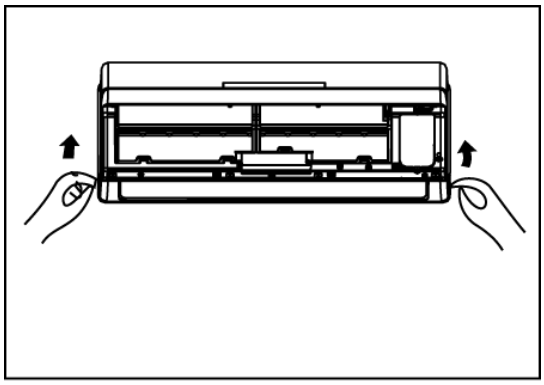

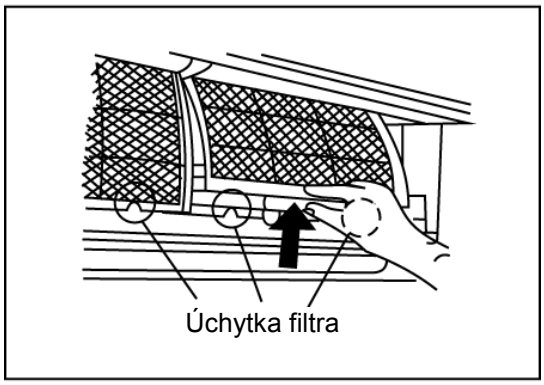

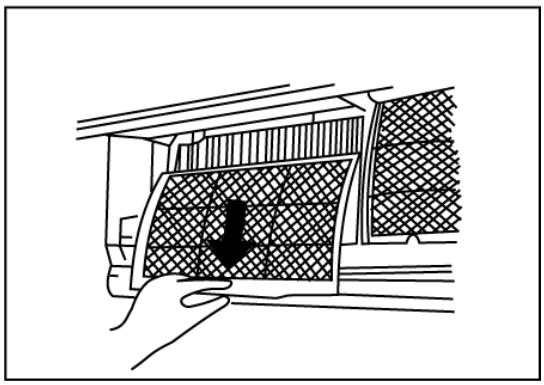

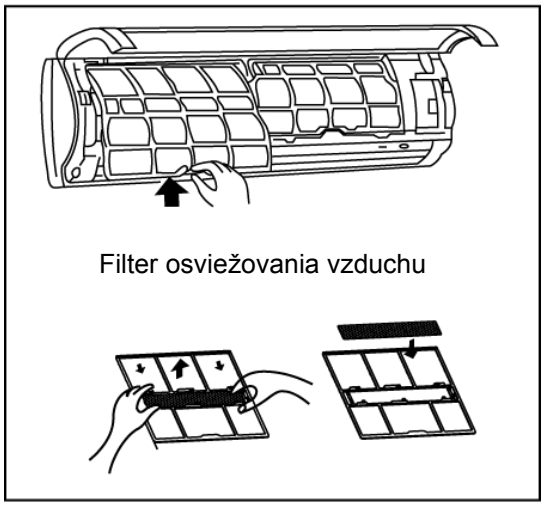

Skôr ako začnete s údržbou

- Pred čistením jednotku vypnite. Na čistenie používajte mäkkú, suchú utierku. Nepoužívajte bielidlá alebo abrazívne čistiace prostriedky.

Poznámka: pred čistením vnútornej jednotky je potrebné odpojiť napájanie.

⚠ POZOR

- Ak je vnútorná jednotka veľmi znečistená, môžete použiť na čistenie utierku namočenú v studenej vode. Potom jednotku utrite suchou utierkou.
- Na čistenie nepoužívajte utierky napustené chemikáliami alebo odstraňovač prachu.
- Na čistenie nepoužívajte benzín, riedidlo, leštiacu pastu alebo podobné chemikálie. Tieto by mohli poškriabať alebo deformovať plastový povrch.
- Na čistenie predného panelu nepoužívajte nikdy vodu teplejšiu ako 40°C, mohlo by dôjsť k deformácii alebo zafarbeniu.

Čistenie jednotky

Jednotku utierajte len mäkkou suchou utierkou. Pri veľkom znečistení namočte utierku do teplej vody.

Čistenie vzduchových filtrov

Zanesený vzduchový filter znižuje chladiacu účinnosť jednotky. Filter preto čistite raz za 2 týždne.

1. Otvorte a odklopte predný panel až do výšky, kedy zaklapne v pevnej polohe. Pri niektorých modeloch použite podpernú tyč.
2. Uchopte filter za úchytku, ľahko ho nadvihnite a vytiahnite z držiaka, potom ťahajte smerom dolu.
3. Filter vytiahnite von z jednotky. Filter čistite raz za 2 týždne. Čistite pomocou vysávače nebo vody a potom vysušte na chladnom mieste.
4. Vytiahnite filter osviežovania vzduchu z rámu na uchytenie (pri niektorých modeloch).
   - Filter osviežovania vzduchu čistite raz mesačne a vymeňte každých 4-5 mesiacov.
   - Filter čistite pomocou vysávača a potom vysušte na chladnom mieste.

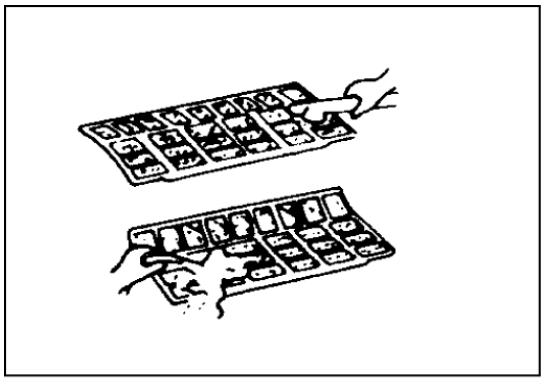

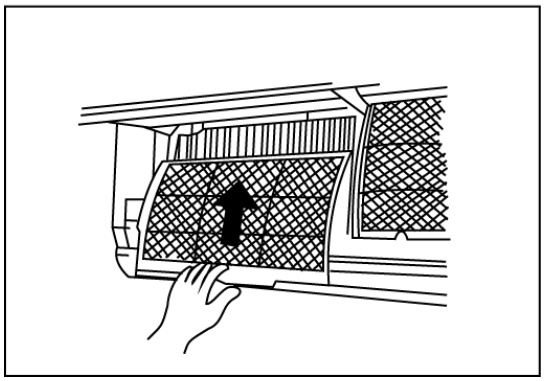

5. Filter osviežovania vzduchu naložte späť na miesto.
6. Zasuňte hornú stranu vzduchového filtra späť do jednotky, dbajte na to, aby dobre sadla ľavá aj pravá strana a filter dajte späť na miesto.

Výmena vzduchových filtrov

1. Vyberte vzduchový filter.
2. Vyberte filter osviežovania vzduchu.
3. Nainštalujte nové filtre a správne zaklopte predný panel.

Príprava na dlhšie odstavenie klimatizácie

Ak nebudete klimatizáciu dlhší čas používať, vykonajte nasledujúce kroky:

1. Vyčistite vnútornú jednotku a filtre.
2. Nechajte pracovať ventilátor minimálne pol dňa tak, aby sa vysušila vnútorná časť jednotky.
3. Klimatizáciu vypnite a odpojte napájanie.
4. Vyberte batérie z diaľkového ovládača. Vonkajšia jednotka vyžaduje tiež pravidelnú údržbu a čistenie. Nepokúšajte sa to vykonávať sami. Kontaktujte vášho predajcu alebo autorizované servisné stredisko.

Kontrola pred začiatkom sezóny

- Skontrolujte, či nie je prívodný napájací kábel prerušený alebo odpojený.
- Vyčistite vnútornú jednotku a filtre.
- Skontrolujte, či sú nainštalované vzduchové filtre.
- Skontrolujte, či nie sú po dobe nepoužívania zablokované otvory vstupu a výstupu vzduchu.

⚠ **Pozor**

- Pri demontáži filtra sa nedotýkajte kovových častí jednotky. Dotykom ostrých kovových hrán by mohlo dôjsť k poraneniu.
- Na čistenie vnútornej časti klimatizácie nepoužívajte vodu. Voda by mohla poškodiť izoláciu a to následne spôsobiť úraz elektrickým prúdom.
- Pred čistením jednotky sa najskôr uistite, či je odpojené napájanie a vypnutý istič.
- Vzduchové filtre nikdy neumývajte vodou teplejšou ako 40°C. Zvyšky vody dôkladne vyklepte a filter dôkladne vysušte. Filter nevystavujte vplyvu priameho slnečného svitu, mohlo by dôjsť k jeho zrazeniu.

Normálne funkcie klimatizácie

Počas normálnej prevádzky môžu nastať nasledujúce situácie.

1. **Ochranné funkcie klimatizácie**

   Ochrana kompresora

   - Kompresor nie je možné opäť spustiť 3-4 minúty po jeho vypnutí.

   Ochrana pred fúkaním studeného vzduchu

   - Jednotka je navrhnutá tak, že pri režime KÚRENIE nedôjde k fúkaniu studeného vzduchu, keď je vonkajší výmenník v jednej z nasledujúcich troch situáciách a nastavená teplota nebola ešte dosiahnutá.
     A. Keď bolo kúrenie práve spustené.
     B. Prebieha odmrazovanie.
     C. Prebieha kúrenie pri nízkej teplote.
   - Pri odmrazovaní sa zastaví vnútorný alebo vonkajší ventilátor (len modely chladenie&kúrenie).

   Odmrazovanie (len modely chladenie&kúrenie)

   - Na vonkajšej jednotke sa môže počas kúrenia vytvárať námraza, keď je vonkajšia teplota pri vysokej vlhkosti vzduchu nízka a tým v klimatizácii dochádza k nízkej účinnosti kúrenia.
   - V tomto prípade klimatizácia zastaví kúrenie a automaticky spustí odmrazovanie.
   - Doba odmrazovania môže byť od 4 do 10 minút podľa vonkajšej teploty a množstva námrazy, ktorá sa na vonkajšej jednotke vytvorila.

2. **Z vnútornej jednotky vychádza biely opar**
   - K vytváraniu bieleho oparu dochádza pri chladení pri veľkých teplotných rozdieloch na vstupe a výstupe vzduchu a pri vysokej vlhkosti vnútorného prostredia.
   - K vytváraniu bieleho oparu dochádza po vytvorení vlhkosti počas odmrazovania a po následnom reštarte režimu KÚRENIE.

3. **Hluk vychádzajúci z klimatizácie**
   - Slabý syčivý zvuk je počuť pri prevádzke kompresora alebo ihneď po jeho vypnutí. Jedná sa o zvuk prúdiaceho chladiva alebo ukončenie prúdenia chladiva.
   - Slabý „pískavý“ zvuk je počuť pri prevádzke kompresora alebo hneď po jeho vypnutí. Toto je spôsobené rozťažiteľnosťou teplom a zmršťovaním chladom pri plastových dieloch po tom, čo v jednotke dochádza k zmenám teplôt.
   - Zvuk tiež doprevádza návrat lamiel do pôvodnej polohy po zapnutí jednotky.

4. **Z vnútornej jednotky je vyfukovaný prach**
   Toto je normálny stav po tom, čo nebola klimatizácia dlhší čas používaná alebo keď je zapnutá prvýkrát.

5. **Z vnútornej jednotky vychádza zvláštny zápach**
   Jednotka rozfukuje zápach vytváraný stavebným materiálom, nábytkom alebo dymom.

6. **Jednotka prejde z režimu chladenia alebo kúrenia do režimu VENTILÁTOR (len modely chladenie&kúrenie)**
   Keď vnútorná teplota dosiahne teplotu nastavenú na klimatizácii, kompresor sa automaticky zastaví a jednotka pracuje len v režime ventilátor. Kompresor sa opäť spustí, keď teplota v režime chladenia stúpne, alebo v režime kúrenia klesne pod nastavenú hodnotu.

7. **Po vypnutí klimatizácie pracujú funkcie ochrany pred tvorbou plesne**
   Po vypnutí jednotky z režimu CHLADENIE (AUTO CHLADENIE, VYNÚTENÉ CHLADENIE) a ODVLHČOVANIE pracuje jednotka ešte asi 7-10 minút s nízkou rýchlosťou ventilátora, po vypnutí z režimu KÚRENIE pracuje jednotka ešte asi 30 sekúnd nízkou rýchlosťou ventilátora ako ochrana pred tvorbou plesne a potom sa jednotka automaticky vypne.

8. **Kvapkanie skondenzovanej vody**
   Ak klimatizácia pracuje dlhší čas v režime chladenia pri vysokej vlhkosti (cez 80%), môže sa na povrchu vnútornej jednotky tvoriť skondenzovaná voda. Nastavte prosím uhol horizontálnej lamely na maximálny výstup vzduchu a zvoľte vysokú rýchlosť ventilátora.

9. **Režim kúrenia (len modely chladenia&kúrenia)**
   Počas režimu kúrenia odoberá klimatizácia teplo pomocou vonkajšej jednotky a dodáva teplo cez vnútornú jednotku. Keď vonkajšia teplota poklesne, množstvo odoberaného tepla sa podľa toho zníži. Súčasne sa v dôsledku väčšieho rozdielu medzi vonkajšou a vnútornou teplotou zvýši tepelné zaťaženie klimatizácie. Ak nie je klimatizácia schopná vytvoriť príjemné prostredie, odporúčame použiť doplnkové tepelné zdroje.

10. **Funkcia auto-restart**
    - Pri výpadku napájania počas chodu dôjde k úplnému vypnutiu klimatizácie.
    - Pri jednotkách bez funkcie auto-restart bude po obnove napájania blikať kontrolka PREVÁDZKA na vnútornej jednotke. Pre obnovu prevádzky stlačte na diaľkovom ovládači tlačidlo ON/OFF. Pri jednotkách s funkciou auto-restart dôjde po obnove napájania k automatickému spusteniu prevádzky podľa parametrov, uchovaných v pamäti.

Odstraňovanie porúch

Porucha	Indikátor PREVÁDZAK alebo iný indikátor stále bliká.	Jednotka sa môže vypnúť a alebo môže pokračovať v bezpečnej prevádzke (v závislosti od modelu). Počkajte asi 10 minút, porucha môže zmizнúť sama a ak nie, odpojte napájanie a opäť pripojte. Ak porucha trvá, odpojte napájanie a kontaktujte najbližšie servisné stredisko.
	Na displeji sa zobrazí niektorý z poruchových kódov: E0, E1, E2, E3..., P0, P1, P2, P3..., alebo F0, F1, F2, F3....	
	Často dochádza k spáleniu poistky alebo k vypnutiu ističa.	Klimatizáciu ihneď vypnite, odpojte napájanie a kontaktujte najbližšie servisné stredisko.
	Do klimatizácie sa dostal cudzí predmet alebo voda.	
	Je cítiť silný zápach alebo je počuť abnormálne zvuky.	

Porucha	Príčina	Riešenie
Jednotku nie je možné spustiť.	Je vypnuté napájanie.	Počkajte na obnovu napájania.
	Bola asi vytiahnutá sieťová napájacia šnúra.	Skontrolujte zapojenie sieťovej napájacej šnúry.
	Je vypálená poistka.	Kontaktujte autorizované servisné stredisko.
	Je vybitá batéria v diaľkovom ovládači.	Batériu vymeňte.
	Chybné nastavenie časovača.	Počkajte alebo zrušte nastavenie časovača.
Jednotka dostatočne nechladí alebo nekúri (len modely chladenie &kúrenie), vzduch ale z klimatizácie prúdi.	Nesprávne nastavenie teploty.	Nastavte správne teplotu. Ďalšie podrobnosti viď návod na obsluhu diaľkového ovládača.
	Upchatý vzduchový filter.	Vyčistite vzduchový filter.
	Sú otvorené dvere alebo okná miestnosti.	Zatvorte dvere alebo okná miestnosti.
	Je zablokovaný vstup alebo výstup vzduchu vnútornej alebo vonkajšej jednotky.	Odstráňte blokujúce prekážky a potom jednotku reštartujte.
	Bola aktivovaná ochrana zapnutia kompresora počas 3 minút.	Počkajte chvíľu.
Ak sa nepodarilo poruchu odstrániť, kontaktujte predajcu alebo najbližšie servisné stredisko. Podajte presný popis poruchy a označenie modelu.		

Poznámky: Nepokúšajte sa jednotku opraviť sami.
Kontaktujte vždy autorizované servisné stredisko.

ENERGETICKÝ ŠTÍTOK

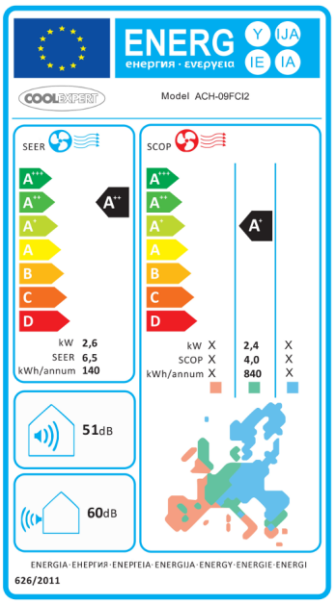

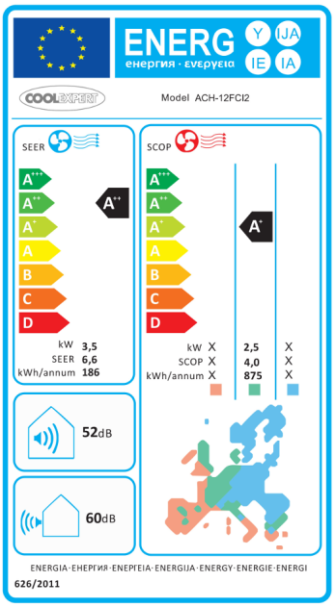

Schéma el. zapojenia ACH-09FCI2, ACH-12FCI2 - vnútorná jednotka

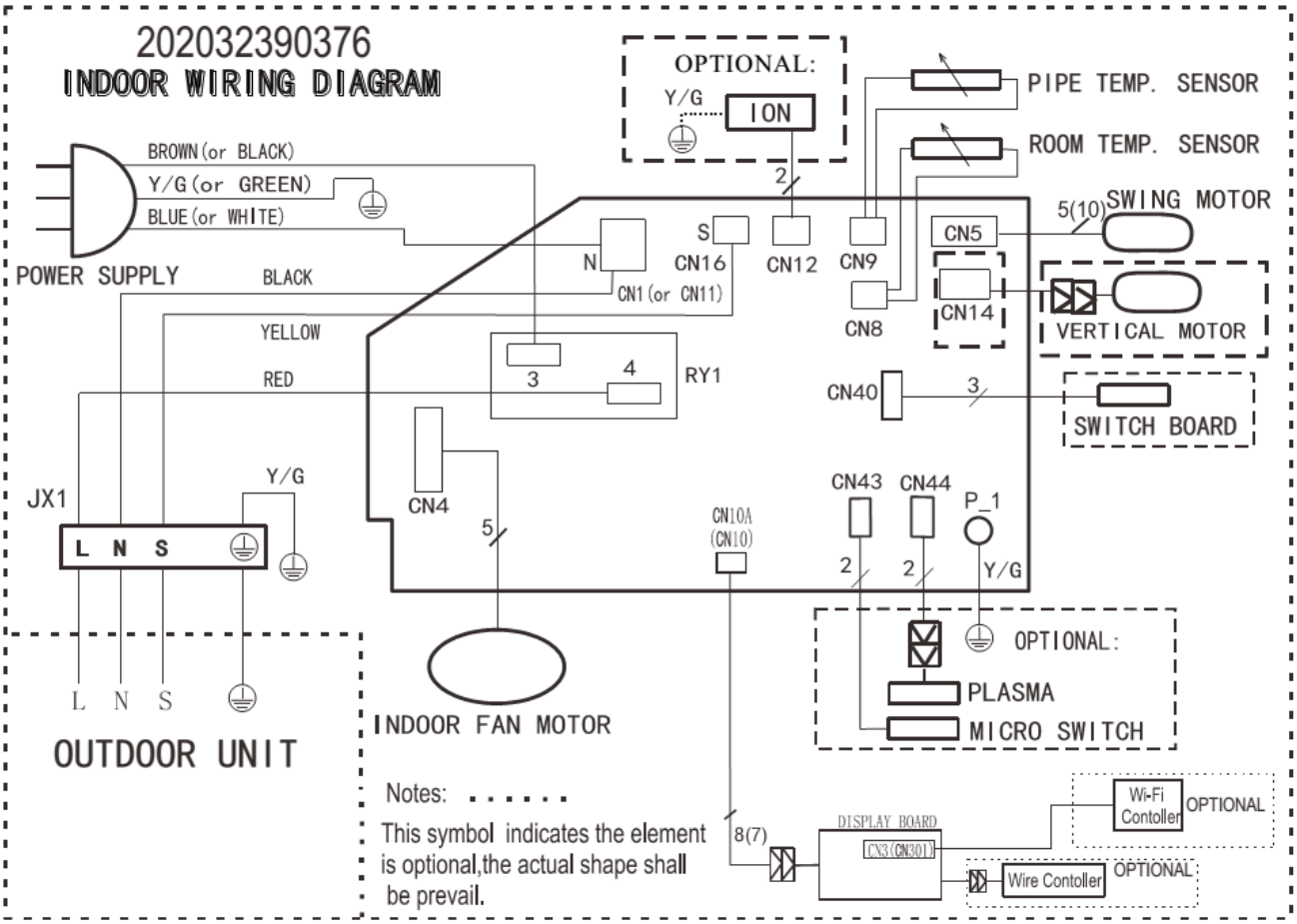

Schéma el. zapojenia ACH-09FCI2, ACH-12FCI2 - vonkajšia jednotka

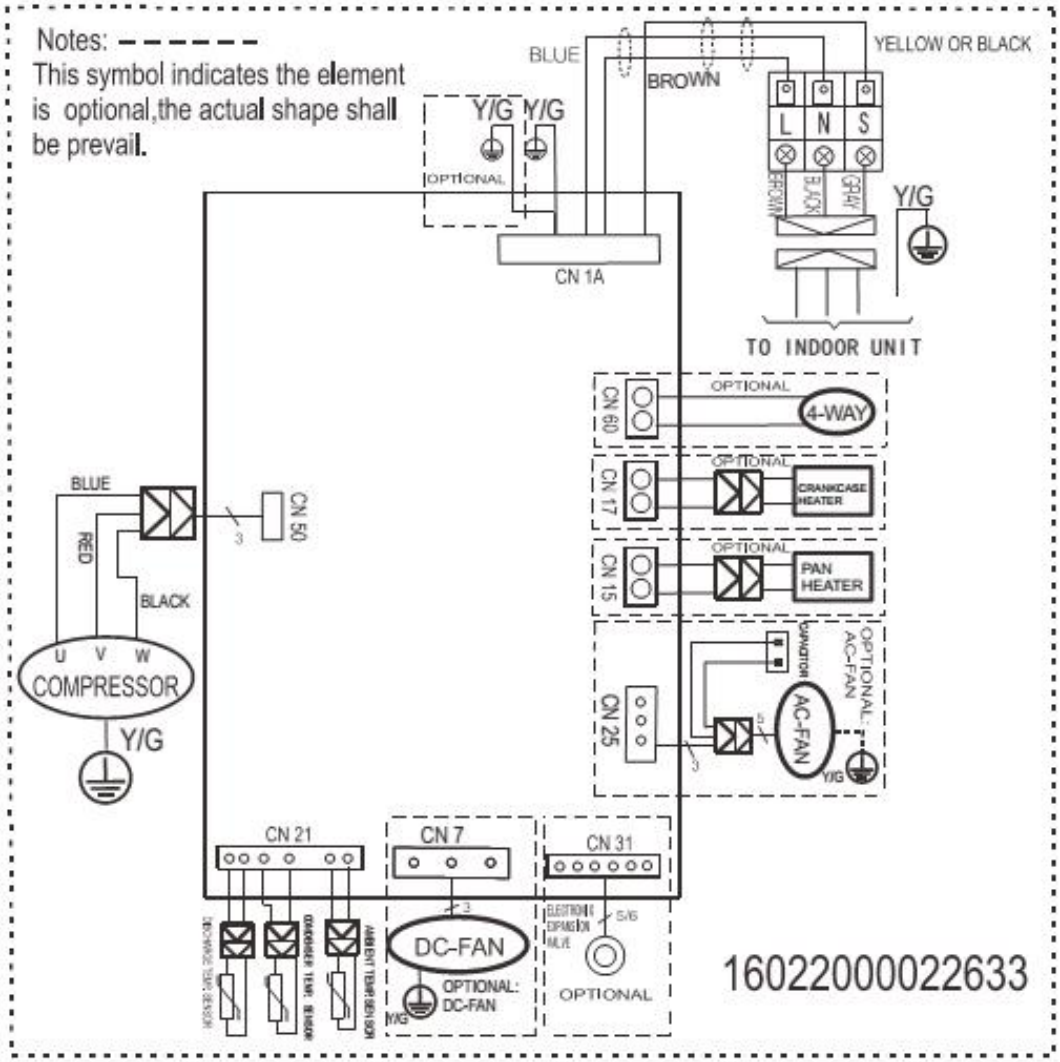

INFORMÁCIE TÝKAJÚCE SA POUŽITÉHO CHLADIACEHO PROSTRIEDKU

Toto zariadenie obsahuje fluórované skleníkové plyny zahrnuté v Kjótskom protokole. Údržba a likvidácia musí byť vykonaná kvalifikovaným personálom.

Typ chladiaceho prostriedku: R410A
Zloženie chladiaceho prostriedku R410A: (50% HFC-32, 50% HFC-125)
Množstvo chladiaceho prostriedku: viď prístrojový štítok
ACH-09FCI2 (Hodnota GWP: 2088, 1.67t CO2 eq.)
ACH-12FCI2 (Hodnota GWP: 2088, 1.98t CO2 eq.)
GWP = Global Warming Potential (potenciál globálneho otepľovania)

V prípade poruchy, problémov s kvalitou alebo iných, odpojte zariadenie od napájania a kontaktujte prosím miestneho predajcu alebo autorizované servisné stredisko.
Tiesňové volanie - telefónne číslo: 112

VÝROBCA

SINCLAIR CORPORATION Ltd.
1-4 Argyll St.
LONDON
W1F 7LD
United Kingdom

www.sinclair-world.com

Zariadenie bolo vyrobené v Číne (Made in China).

ZÁSTUPCA A SERVISNÁ PODPORA

NEPA Slovakia, spol. s r.o.
Technická 2
821 04 Bratislava
Slovenská Republika

Kontaktný telefón pre SR: 232 605 030 každý pracovný deň v dobe od 8:00 - 16:00 hod.
Informácie o produktoch nájdete na: www.coolexpert-world.com
Napište nám: info@coolexpert-world.com

COOLEXPERT

ACH-09FCI2 | ACH-12FCI2

Nástenná klimatizácia

Návod pre diaľkový ovládač

Ver.1-18-12-2015

OBSAH

Technické údaje diaľkového ovládača 1
Funkcia diaľkového ovládača 1
Funkcia jednotlivých tlačidiel 1
Indikátory na displeji 3
Obsluha diaľkovým ovládačom 4
Varovania 6

Technické údaje diaľkového ovládača

Model	R51M/(C)E, R51M/BG(C)E, RG51M2/(C)E, RG51A/(C)E, RG51M3/(C)E, RG51M3/BG(C)E, RG51M8/(C)E, RG51M9/(C)E, RG51M/BGE-IN
Menovité napätie	3,0 V (2 x LR03)
Dosah vysielača	8 m
Okolité prostredie	-5°C ~ 60°C

Funkcie diaľkového ovládača

1. Prevádzkový režim: AUTO, COOL (Chladenie), DRY (Odvlhčovanie), HEAT (Kúrenie), FAN (Ventilátor)
2. Nastavenie časovača: 24 hodín
3. Nastavenie vnútornej teploty: 17°C ~ 30°C
4. Plná funkcia displeja LCD (tekuté kryštály)

Funkcie jednotlivých tlačidiel

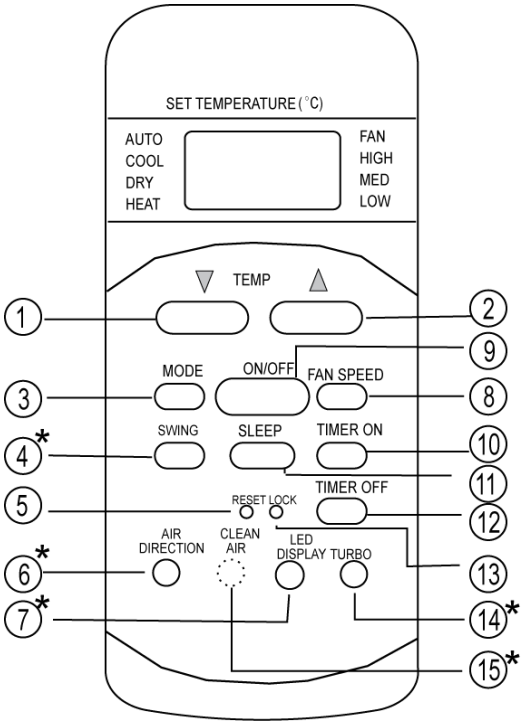

Poznámka:
* označuje voliteľné tlačidlo

14* a 15*
Tlačidlá nie sú dostupné pre model RG51M2/(C)E

7*, 14* a 15*
Tlačidlá nie sú dostupné pre modely RG51M3/(C)E , RG51M3/BG(C)E

15*
Tlačidlo nie je dostupné pre modely R51M/(C)E, R51M/BG(C)E, RG51M/BGE-IN

4*, 6*, 7*, 14*, 15*
Tlačidlá nie sú dostupné pre model RG51M9/(C)E

6*, 7* 14*, 15*
Tlačidlá nie sú dostupné pre model RG51M8/(C)E

① **Tlačidlo TEMP ▼:** Stlačením tlačidla sa zníži nastavenie vnútornej teploty.

② **Tlačidlo TEMP ▲:** Stlačením tlačidla sa zvýši nastavenie vnútornej teploty.

③ **Tlačidlo MODE:** Každým stlačením tlačidla sa prevádzkový režim mení postupne v smere šípky:

→ AUTO → COOL → DRY → HEAT → FAN

Poznámka: Ak používate model určený len na chladenie, nestláčajte tlačidlo HEAT (Kúrenie). Funkcia kúrenia nie je pri tomto modeli podporovaná.

④ **Tlačidlo SWING:** Stlačením tlačidla sa zapne funkcia automatického naklápania horizontálnej lamely. Opätovným stlačením sa funkcia vypne.

⑤ **Tlačidlo RESET:** Po stlačení tohto tlačidla sa zrušia všetky aktuálne nastavenia a riadenie jednotky sa vráti na počiatočné nastavenia.

⑥ **Tlačidlo AIR DIRECTION:** Stlačením tlačidla sa zmení uhol nastavenia lamely prúdenia vzduchu. Každým stlačením sa uhol zmení o 6°. Keď sa lamela naklopí do uhla, ktorý by ovplyvnil účinnosť chladenia alebo kúrenia klimatizácie, zmení lamela automaticky smer naklopenia. Pri stlačení tlačidla sa na displeji nezobrazuje žiadny symbol. (Neplatí pre jednotky, ktoré túto funkciu nemajú).

⑦ **Tlačidlo LED DISPLAY:** Stlačením tlačidla sa vypne digitálny displej na klimatizácii, opätovným stlačením sa displej zapne. (Neplatí pre jednotky, ktoré nemajú okienko s LED displejom).

⑧ **Tlačidlo FAN SPEED:** Slúži na voľbu rýchlosti ventilátora v štyroch stupňoch - AUTO, LOW (nízka), MED (stredná) alebo HIGH (vysoká). Každým stlačením tlačidla sa rýchlosť posúva o jeden stupeň.

⑨ **Tlačidlo ON/OFF:** Stlačením tlačidla sa jednotka zapne, ďalším stlačením sa vypne.

⑩ **Tlačidlo TIMER ON:** Stlačením tlačidla sa spustí nastavovanie časovača zapnutia. Každým stlačením sa predĺži čas zapnutia o krok 30 minút. Ak je na displeji nastavenia zobrazené 10, každé stlačenie predĺži čas o 60 minút. Na zrušenie časovača nastavte dobu na 0.

⑪ **Tlačidlo SLEEP:** Stlačením tlačidla sa prechádza do úsporného režimu. Ďalším stlačením sa režim ruší. Táto funkcia sa používa len pre režim COOL (Chladenie), HEAT (Kúrenie) a AUTO a funkcia zaisťuje udržiavanie príjemnej teploty aj v spánku.

⑫ **Tlačidlo TIMER OFF:** Stlačením tlačidla sa spustí nastavovanie časovača vypnutia. Každým stlačením sa predĺži čas vypnutia o krok 30 minút. Ak je na displeji nastavenia zobrazené 10, každé stlačenie predĺži čas o 60 minút. Na zrušenie časovača nastavte dobu na 0.

⑬ **Tlačidlo LOCK:** Ak stlačíte tlačidlo LOCK (uzamknutie), všetky aktuálne nastavenia sa uzamknú a diaľkový ovládač nereaguje na žiadnu inú funkciu okrem LOCK. Ďalším stlačením sa funkcia zruší.

⑭ **Tlačidlo TURBO:** Stlačením tlačidla sa zapína/vypína funkcia Turbo, ktorá umožní dosiahnuť požadovanú teplotu v najkratšom možnom čase. V režime chladenia bude jednotka fúkať studený vzduch veľkou rýchlosťou ventilátora. V režime kúrenia (len pri jednotkách s funkciou kúrenia) bude kúrenie prebiehať čo najrýchlejšie.

⑮ **Tlačidlo CLEAN AIR (len pri niektorých modeloch):** Po stlačení tohto tlačidla sa zapne ionizátor alebo plazmový zberač prachu (v závislosti od modelu) a tým pomáha zo vzduchu odstraňovať peľové častice a nečistoty.

Indikátory na displeji

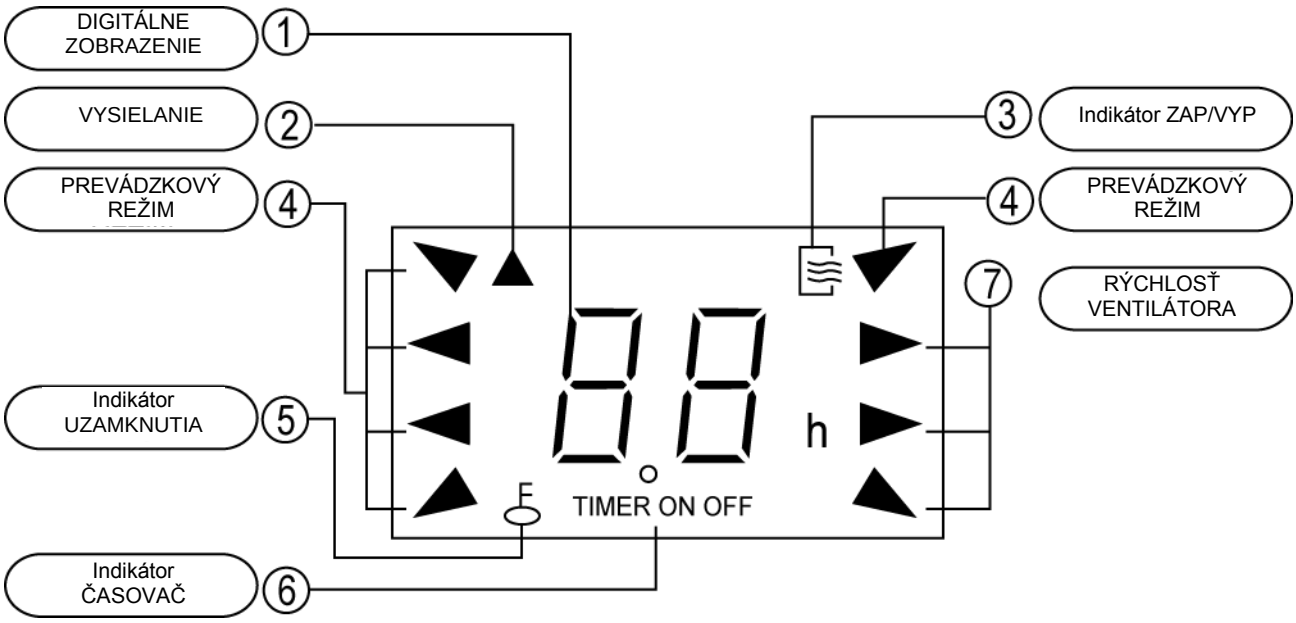

① **Digitálny displej:** V tejto oblasti sa zobrazuje nastavená teplota a ak je zapnutý režim TIMER (Časovač), zobrazí sa tu doba zapnutia a vypnutia pomocou časovača. V režime FAN (Ventilátor) tu nie je nič zobrazené.

② **Indikátor vysielania:** Indikátor vždy raz blikne, keď diaľkový ovládač vysiela signál do vnútornej jednotky.

③ **Indikátor ZAP/VYP:** Symbol sa zobrazí po zapnutí jednotky pomocou diaľkového ovládača a po vypnutí jednotky symbol zmizne.

④ **Indikátor prevádzkového režimu:** Po stlačení tlačidla MODE sa zobrazí aktuálne zvolený prevádzkový režim - AUTO, COOL (Chladenie), DRY (Odvlhčovanie), HEAT (Kúrenie, nie pri modeloch, ktoré majú len chladenie) alebo FAN (Ventilátor).

⑤ **Indikátor uzamknutia:** Po stlačení tlačidla LOCK sa indikátor zobrazí. Po ďalšom stlačení tlačidla LOCK indikátor zmizne.

⑥ **Indikátor časovača:** V tejto oblasti sa zobrazuje nastavenie časovača. Ak je nastavený len časovač zapnutia, zobrazí sa len TIMER ON. Ak je nastavený len časovač vypnutia, zobrazí sa len TIMER OFF. Ak sú nastavené obidva časovače, zobrazí sa TIMER ON-OFF, čo značí, že je nastavený čas zapnutia aj čas vypnutia.

⑦ **Indikátor rýchlosti ventilátora:** Stlačením tlačidla FAN SPEED zvoľte požadovanú rýchlosť ventilátora (Auto-Nízka-Stredná-Vysoká). Okrem rýchlosti Auto je zvolená rýchlosť zobrazená pomocou displeja.

Poznámka: *Všetky symboly zobrazené na obrázku vyššie slúži len pre informatívne účely. Počas skutočnej prevádzky sú ale zobrazené len symboly aktuálnej prevádzky.*

Obsluha diaľkovým ovládačom

Inštalácia/výmena batérií

V diaľkovom ovládači sú použité dva články batérií (LR03X2).

1. Na inštaláciu batérií odsuňte kryt schránky batérií na zadnej strane ovládača a batérie založte pri dodržaní polarity (+) a (-), ktorá je v schránke vyznačená.
2. Na výmenu starých batérií za nové použite rovnaký postup.

⚠ POZNÁMKA

1. Pri výmene batérií nepoužívajte už použité batérie alebo batérie rôznych typov. Diaľkový ovládač by nemusel správne fungovať.
2. Ak nebudete diaľkový ovládač niekoľko týždňov používať, batérie vyberte. Inak by mohlo dôjsť k ich vytečeniu a poškodeniu diaľkového ovládača.
3. Priemerná životnosť batérií pri normálnom používaní je asi 6 mesiacov.
4. Batérie vymeňte vtedy, ak sa po vyslaní signálu neozve z vnútornej jednotky potvrdzujúce pípnutie, alebo keď sa indikátor vysielania nerozsvieti.
5. Batérie nelikvidujte ako bežný domový odpad. Batérie je potrebné odovzdať na miestach k tomu určených a sú potom likvidované vhodným spôsobom.

Automatický režim

1. Pomocou tlačidla MODE zvoľte režim AUTO.
2. Stlačte tlačidlo TEMP a nastavte požadovanú teplotu v miestnosti. Najpríjemnejšia teplota je pri nastavení na 21°C až 28°C.
3. Stlačením tlačidla ON/OFF klimatizáciu zapnite. Kontrolka prevádzky na displeji vnútornej jednotky sa rozsvieti. Rýchlosť ventilátora sa nastaví automaticky, na displeji diaľkového ovládača to ale nie je nijako signalizované.
4. Opätovným stlačením tlačidla ON/OFF sa chod jednotky zastaví.

⚠ POZNÁMKA

1. Pri automatickom režime si jednotka zvolí jeden z režimov COOL (Chladenie), FAN (Ventilátor) a HEAT (Kúrenie) podľa toho, aký je rozdiel medzi teplotou v miestnosti a teplotou, ktorá je nastavená na diaľkovom ovládači.

2. Ak vám režim AUTO nevyhovuje, môžete si zvoliť požadovaný režim manuálne.

Režim CHLADENIE/KÚRENIE (nie pre modely len pre chladenie) a VENTILÁTOR

1. Ak vám režim AUTO neprináša požadované pohodlie, môžete si manuálne zvoliť režim CHLADENIE, režim KÚRENIE alebo režim VENTILÁTOR.
2. Stlačte tlačidlo TEMP a nastavte požadovanú teplotu v miestnosti. Pre režim chladenia je najvhodnejšie nastavenie teploty na 21°C alebo vyššie. Pre režim kúrenia je najvhodnejšie nastavenie teploty na 28°C alebo nižšie.
3. Stlačením tlačidla FAN SPEED zvoľte požadovanú rýchlosť ventilátora z možností AUTO, HIGH (vysoká), MED (stredná) alebo LOW (nízka).
4. Stlačte tlačidlo ON/OFF, kontrolka prevádzky sa rozsvieti a klimatizácia začne pracovať podľa nastavenia. Opätovným stlačením tlačidla ON/OFF sa prevádzka zastaví.

⚠ POZNÁMKA

V režime ventilátora nemôžete riadiť teplotu. Je možné vykonať len kroky 1, 3 a 4.

Režim ODVLHČOVANIA

1. Pomocou tlačidla MODE zvoľte režim DRY (Odvlhčovanie).
2. Stlačte tlačidlo TEMP a nastavte požadovanú teplotu v miestnosti v rozsahu od 17°C do 30°C.
3. Stlačte tlačidlo ON/OFF, kontrolka chodu sa rozsvieti a klimatizácia začne pracovať v režime odvlhčovania s nízkou rýchlosťou ventilátora. Opätovným stlačením tlačidla ON/OFF sa prevádzka jednotky zastaví.

⚠ POZNÁMKA

Vzhľadom k rozdielom medzi nastavenou teplotou a aktuálnou teplotou v miestnosti môže jednotka pracovať v režime odvlhčovania niekoľkokrát automaticky bez toho, aby pracoval režim chladenia a ventilátor.

Režim TIMER (Časovač)

Pomocou tlačidla TIMER ON sa nastavuje doba zapnutia jednotky a pomocou tlačidla TIMER OFF sa nastavuje doba vypnutia.

1. Nastavenie doby zapnutia.

1.1 Stlačte tlačidlo TIMER ON, na displeji ovládača sa zobrazí TIMER ON, naposledy nastavená doba zapnutia a na digitálnom displeji symbol „h“. Teraz môžete resetovať dobu nastavenú pre zapnutie.

1.2 Pre nastavenie požadovanej doby zapnutia stlačte opäť tlačidlo TIMER ON.

1.3 Po nastavení doby zapnutia sa po uplynutí 1,5 sekundy odošle signál do klimatizačnej jednotky. Potom po ďalších 2 sekundách zmizne symbol „h“ a na digitálnom displeji sa opäť zobrazí nastavená teplota.

2. Nastavenie doby vypnutia.

2.1 Stlačte tlačidlo TIMER OFF, na displeji ovládača sa zobrazí TIMER OFF, naposledy nastavená doba vypnutia a na digitálnom displeji symbol „h“. Teraz môžete resetovať dobu nastavenú pre vypnutie.

2.2 Pre nastavenie požadovanej doby vypnutia stlačte opäť tlačidlo TIMER OFF.

2.3 Po nastavení doby vypnutia sa po uplynutí 1,5 sekundy odošle signál do klimatizačnej jednotky. Potom asi po ďalších 2 sekundách zmizne symbol „h“ a na digitálnom displeji sa opäť zobrazí nastavená teplota.

3. Nastavenie doby zapnutia a vypnutia.

3.1 Stlačte tlačidlo TIMER ON, na displeji ovládača sa zobrazí TIMER ON, naposledy nastavená doba zapnutia a na digitálnom displeji symbol „h“. Teraz môžete resetovať dobu nastavenú pre zapnutie.

3.2 Pre nastavenie požadovanej doby zapnutia stlačte opäť tlačidlo TIMER ON.

3.3 Stlačte tlačidlo TIMER OFF, na displeji ovládača sa zobrazí TIMER OFF, naposledy nastavená doba vypnutia a na digitálnom displeji symbol „h“. Teraz môžete resetovať dobu nastavenú pre vypnutie.

3.4 Pre nastavenie požadovanej doby vypnutia stlačte opäť tlačidlo TIMER OFF.

3.5 Po nastavení časovača sa po uplynutí 1,5 sekundy odošle signál do klimatizačnej jednotky. Potom asi po ďalších 2 sekundách zmizne symbol „h“ a na digitálnom displeji sa opäť zobrazí nastavená teplota.

Zmena nastavenia časovača

- Pre zmenu doby zapnutia/vypnutia len stlačte príslušné tlačidlo časovača a dobu zmeňte.
- Na zrušenie funkcie časovača zapnutia/vypnutia nastavte doby časovača na 0:00.

⚠ **POZNÁMKA**
Nastavená doba predstavuje relatívny čas. Jedná sa o dobu oneskorenia oproti aktuálnemu času.

Varovanie

1. Dbajte na to, aby medzi diaľkovým ovládačom a prijímačom na vnútornej jednotke neboli žiadne prekážky, pretože inak by klimatizácia nemusela pracovať správne.
2. Zabráňte, aby diaľkový ovládač nebol v kontakte s kvapalinami.
3. Diaľkový ovládač chráňte pred vplyvom vysokých teplôt a pôsobením žiarenia.
4. Prijímač signálu na vnútornej jednotke chráňte pred vplyvom priameho slnečného svetla, pretože by inak klimatizácia nemusela pracovať správne.
5. Diaľkový ovládač chráňte pred vplyvom elektromagnetického rušenia inými domácimi spotrebičmi.

COOLEXPERT

ACH-09FCI2 | ACH-12FCI2

Nástenná klimatizácia

Inštalačný návod

Ver.2-13-10-2017

OBSAH

BEZPEČNOSTNÉ POKYNY
Varovania....3
Upozornenia....3

POKYNY K INŠTALÁCII
Voľba miesta inštalácie....4
Príslušenstvo....5
Inštalácia vnútornej jednotky....6
Inštalácia vonkajšej jednotky....8

PRIPOJENIE POTRUBIA CHLADIVA
Pripojenie potrubia chladiva....9

ELEKTRICKÉ PRIPOJENIA
Elektrické pripojenia....10

SKÚŠOBNÁ PREVÁDZKA
Skúšobná prevádzka....12

⚠ POZOR

- Pre opravy alebo údržbu tejto jednotky kontaktujte autorizované servisné stredisko.
- Tento prístroj nie je určený na to, aby ho používali osoby (vrátane detí) so zníženými fyzickými, zmyslovými alebo mentálnymi schopnosťami alebo nedostatočnými skúsenosťami alebo znalosťami, ak ho neobsluhujú pod dozorom alebo neboli poučené ohľadne použitia osobou zodpovednou za ich bezpečnosť.
- Dávajte pozor na deti, aby sa s klimatizačnou jednotkou nehrali.
- Ak je poškodený prívodný napájací kábel, nechajte ho vymeniť autorizovanou osobou.
- Pred spustením inštalácie si pozorne prečítajte BEZPEČNOSTNÉ POKYNY.
- Elektrické pripojenia môže vykonávať len kvalifikovaná osoba. Na pripojenie použite správne dimenzované vedenie istené predpísaným spôsobom.
- Nesprávna inštalácia v dôsledku nerešpektovania pokynov môže viesť k vzniku poranenia alebo hmotnej škody. Závažnosť pokynov je uvádzaná nasledujúcim označením.

⚠ **VAROVANIE**	Nesprávne vykonanie môže viesť k vážnemu poraneniu alebo smrti.
⚠ **UPOZORNENIE**	Nesprávne vykonávanie môže viesť k poraneniu, alebo k vzniku škody na majetku.

Nasledujúci symbol uvádza pokyny, ktorými je potrebné sa riadiť:

⃠	Označenie činnosti, ktorej vykonávanie je ZAKÁZANÉ.

⚠ **VAROVANIA**
1) **Ak si inštaláciu vykoná sám užívateľ chybne, môže dochádzať k úniku chladiaceho média alebo vody a klimatizácia nebude pracovať správne. Tým vzniká nebezpečenstvo úrazu elektrickým prúdom a vzniká nebezpečenstvo požiaru. S prepojovacím potrubím zaobchádzajte vždy maximálne opatrne. Prepojovacie potrubie ohýbajte pomaly a opatrne a nikdy ho neohýbajte do pravého uhla 90° a viac. Prepojovacie potrubie nie je možné skracovať ani predlžovať.**
2) Inštaláciu je nutné vykonávať presne podľa inštalačných pokynov. Pri chybnom vykonaní inštalácie môže dochádzať k úniku vody a vzniká nebezpečenstvo úrazu elektrickým prúdom alebo požiaru.
3) Na inštaláciu použite dodané príslušenstvo a určené diely, inak môže dôjsť k pádu jednotky, môže dochádzať k úniku vody a vzniká nebezpečenstvo úrazu elektrickým prúdom alebo požiaru.
4) Jednotku nainštalujte na stabilnom a pevnom mieste, ktoré je schopné uniesť jej hmotnosť. Ak nie je miesto dostatočne pevné a alebo ak nie je inštalácia správne vykonaná, jednotka môže spadnúť a spôsobiť poranenie.
5) Pre elektrické pripojenia dodržiavajte plané normy, predpisy a inštalačné pokyny. Pre jednotku je potrebné zaistiť samostatný prívod, slúžiaci len pre ňu. Ak nie je prívod dostatočne dimenzovaný a alebo je chybne pripravený, hrozí nebezpečenstvo úrazu elektrickým prúdom alebo požiaru.
6) Použite správne dimenzované napájacie vedenie, ktoré je správne a pevne pripojené tak, aby na svorkovnicu nepôsobila žiadna vonkajšia sila. Pri nesprávnom pripojení môže dochádzať k zahrievaniu alebo k vzniku požiaru.
7) Prívodné vedenie musí byť vedené tak, aby bolo možné správne upevniť kryt na riadiacu dosku. Ak nie je kryt správne upevnený, môže dochádzať k zahrievaniu svorkovnice a vzniku požiaru alebo k úrazu elektrickým prúdom.
8) Pri pripájaní potrubia dbajte na to, aby sa do vedenia nedostal vzduch, ale len určené chladivo. Inak môže mať jednotka nižší výkon, môže v nej vznikať vysoký tlak a môže dôjsť k výbuchu a poraneniu. ⃠
9) Neupravujte dĺžku napájacieho kábla, nepoužívajte predlžovacie káble a nepoužívajte zásuvku aj pre iné spotrebiče. Inak môže nastať nebezpečenstvo požiaru alebo úrazu elektrickým prúdom. ⃠
⚠ **UPOZORNENIA**
1) Jednotka musí byť správne uzemnená a prívod musí byť vybavený prúdovým chráničom. Pri nesprávnom uzemnení hrozí nebezpečenstvo úrazu elektrickým prúdom.
2) Jednotku neinštalujte na miesta s možným únikom horľavých plynov. Pri úniku plynu a jeho zhromaždení okolo jednotky môže dôjsť k požiaru. ⃠
3) Potrubie odvodu kondenzátu nainštalujte podľa inštalačných pokynov. Ak nie je odvod správne pripravený, môže uniknúť do miestnosti voda a poškodiť nábytok.

Voľba miesta inštalácie

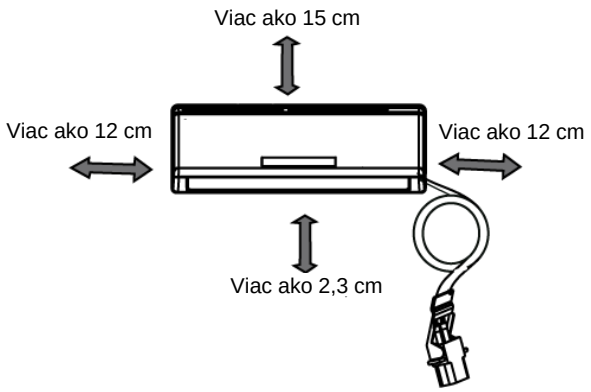

Vnútorná jednotka

- Nevystavujte jednotku pôsobeniu tepla alebo pary.
- Zvoľte miesto bez prekážok pred a okolo jednotky.
- Uistite sa, že je možné bežne viesť odvod kondenzátu.
- Jednotku neinštalujte blízko dverí.
- Uistite sa, že je okolo jednotky vľavo a vpravo priestor minimálne 12 cm.
- Skontrolujte, či nie je v stene vedenie alebo potrubie, ktoré by sa mohlo poškodiť.
- Vnútornú jednotku nainštalujte na stenu vo výške minimálne 2,3 m nad podlahou.
- Vnútornú jednotku nainštalujte tak, aby k stropu zostalo minimálne 15 cm priestoru.
- Jednotka by nemala byť vystavená priamemu slnečnému žiareniu. Lúče slnka by mohli spôsobiť blednutie alebo zafarbenie plastových dielov. Inak je potrebné použiť nejaký spôsob zatienenia.

Vonkajšia jednotka

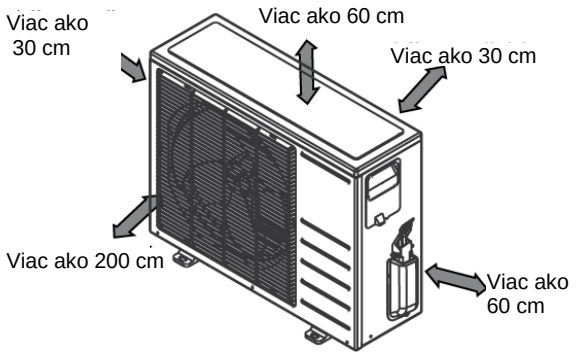

- Ak je okolo vonkajšej jednotky postavený kryt chrániaci ju pred slnkom alebo dažďom, dbajte na to, aby nebolo obmedzené vyžarovanie tepla z výmenníka.
- Uistite sa, že je okolo jednotky vľavo a vzadu priestor minimálne 30 cm. Pred jednotkou musí zostať priestor minimálne 200 cm a na strane pripojenia vpravo musí zostať voľný priestor minimálne 60 cm.
- Do priestoru vstupu a výstupu vzduchu nepúšťajte žiadne zvieratá a neumiestňujte žiadne rastliny.
- Vyberte miesto, ktoré unesie hmotnosť jednotky a kde nebude hluk a chvenie pôsobiť rušivo.
- Vyberte miesto, kde nebude horúci vzduch a hluk rušiť susedov.

Inštalácia na strechu alebo vonkajšiu stenu budovy

- Pri inštalácii jednotky na strechu budovy musí byť jednotka vo vodorovnej polohe.
- Dbajte na to, aby bolo prevedenie strechy a spôsob ukotvenia správne vykonaný.
- Pri inštalácii na strechu sa riaďte miestnymi predpismi a vyhláškami pre takúto inštaláciu.
- Keď je jednotka inštalovaná na strechu alebo na vonkajšiu stenu budovy, môže vznikať nadmerný hluk a vibrácie. Ďalej pamätajte, že v prípade inštalácie na strechu alebo vonkajšiu stenu budovy môžu byť na jednotke ťažko vykonateľné servisné práce.

Náradie potrebné na inštaláciu

Vodováha
Skrutkovač
Elektrická vŕtačka, nadstavec na vŕtanie otvoru Ø90
Momentové kľúče (závisí od modelu jednotky)
Francúzsky kľúč
Šesťhran imbus (4 mm)
Rebrík

+ príslušenstvo klimatizácie a návod na obsluhu

Príslušenstvo

Položka	Názov príslušenstva	Množstvo
1	Inštalačná doska	1
2	Hmoždinka	5-8 (podľa modelu)
3	Samorezná skrutka	5-8 (podľa modelu)
4	Tesnenie	1
5	Príruba odtoku	1
6	Diaľkový ovládač	1
7	Samorezná skrutka (voliteľné)	2
8	Držiak diaľkového ovládača (voliteľné)	1
9	Filter osviežovania vzduchu (na vzduchovom filtri)	1

Poznámka: Ďalšie diely alebo súčasti, ktoré nie sú uvedené vyššie si musíte zakúpiť.

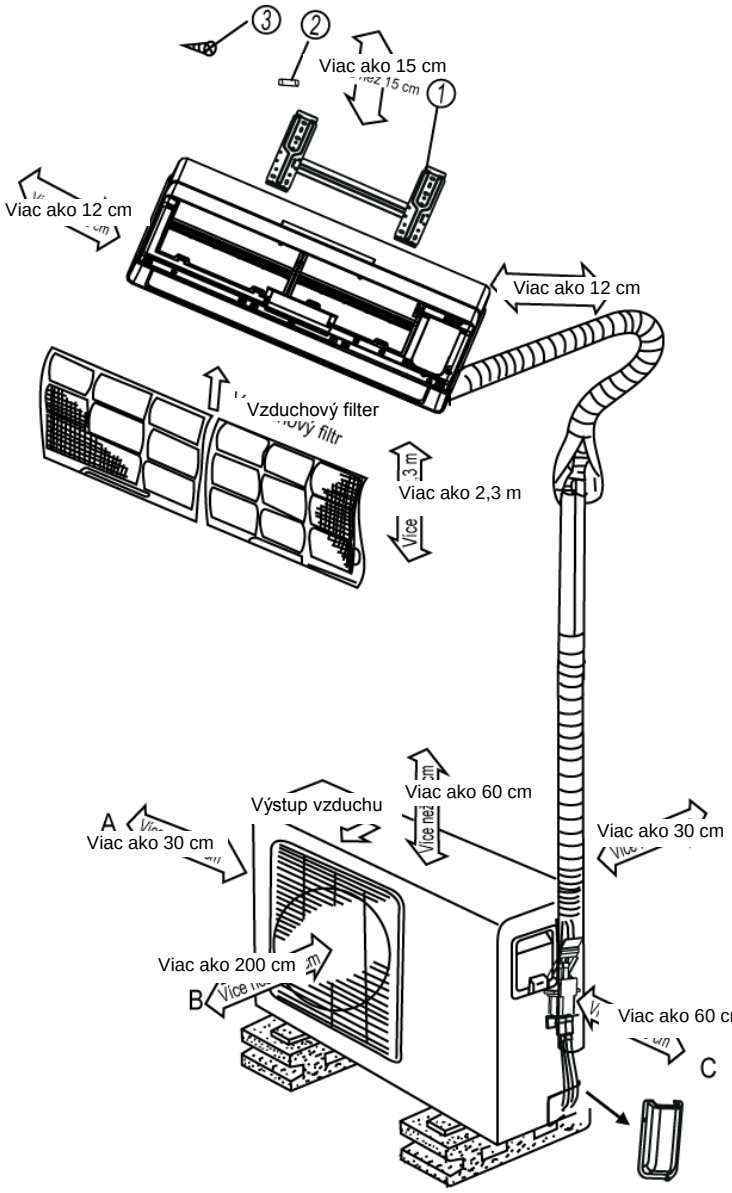

POZOR

- Uistite sa, že je okolo vnútornej jednotky vľavo a vpravo priestor aspoň 12 cm. Vnútornú jednotku nainštalujte tak, aby k stropu zostalo minimálne 15 cm priestoru.
- Skontrolujte, či nie je v stene vedenie alebo potrubie, ktoré by sa mohlo poškodiť.
- Vnútornú jednotku nainštalujte na stenu vo výške minimálne 2,3 m nad podlahou.
- Minimálne dva zo smerov A, B a C by mali byť voľné bez prekážok.

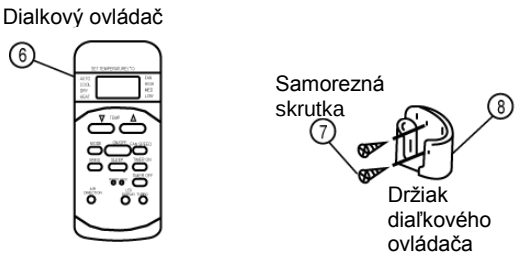

- Tieto vyobrazenia majú len informatívny charakter.

Instalace vnitřní jednotky

Montáž inštalačnej dosky

1. Inštalačnú dosku nainštalujte vodorovne na pevnú časť steny tak, aby bol okolo dosky dostatočný voľný priestor.
2. Ak je stena zhotovený z tehál, betónu a podobne, vyvŕtajte 5 alebo 8 otvorov s priemerom 5 mm. Pre upevnenie nasuňte do otvorov hmoždinky.
3. Inštalačnú dosku upevnite pomocou 5 alebo 8 skrutiek.

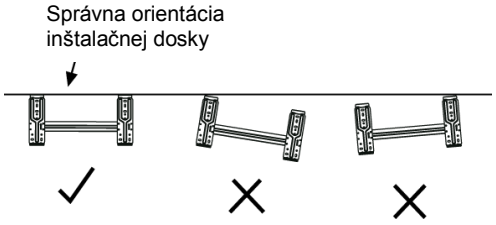

Poznámka:
Otvory pre inštalačnú dosku a jej upevnenie vykonajte podľa typu steny, na ktorú sa umiestňuje a podľa upevňovacích bodov na inštalačnej doske.

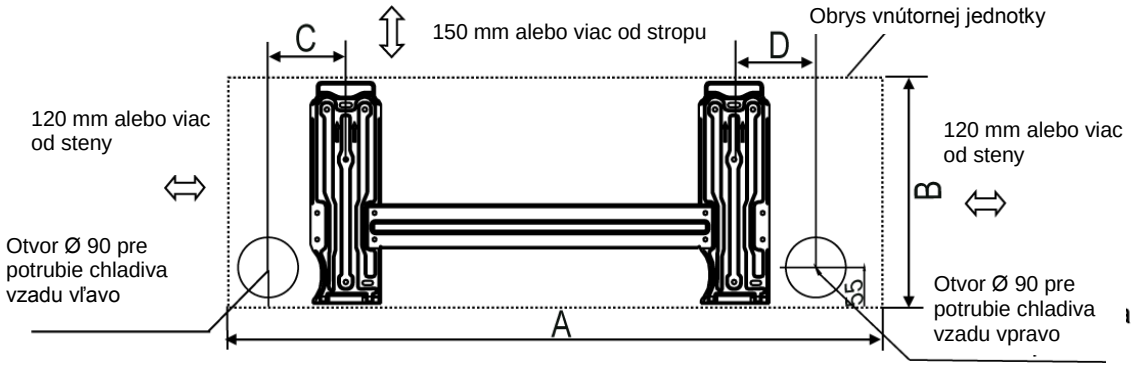

Model A: (A:715, B:250, C:85, D:88)
Model B: (A:800, B:275, C:100, D:95)

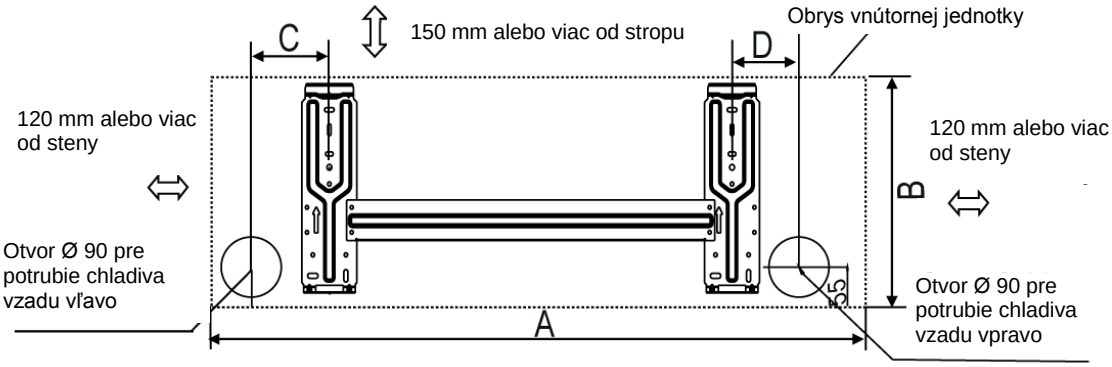

Model C: (A:940, B:275, C:110, D:100)

Vyvŕtanie otvoru do steny

1. Podľa vyobrazenia rozmerov na predchádzajúcej strane určite miesto zhotovenia otvoru. Vyvŕtajte otvor s priemerom Φ90 so sklonom smerom von z miestnosti.
2. Ak vedie otvor kovovou mriežkou, kovovú doskou a podobne, vložte vždy do otvoru priechodku.

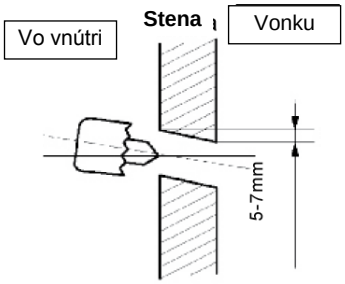

Inštalácia odtoku kondenzátu

1. Pretiahnite odtokovú hadicu kondenzátu otvorom v stene a vyvarujte sa chybnej montáže podľa nákresu vpravo.
2. Pri pripájaní na predlžovaciu hadicu pretiahnite časti spojenia kúskom potrubia tak, aby nedošlo k sploštenia odtokovej hadice.

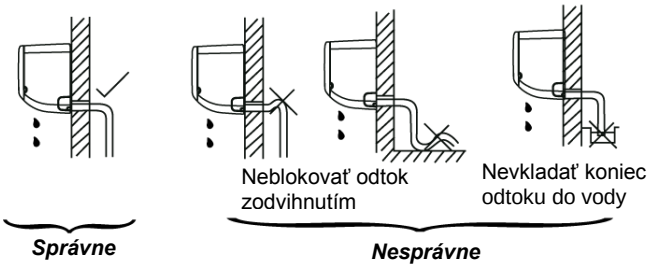

Upevnenie vnútornej jednotky

Poznámka: Koncovku hadice chladiva samice veďte otvorom vpravo alebo vľavo vzadu.

1. Pretiahnite hadicu s koncovkou samice otvorom v stene.
2. Zaveste hornú čeľusť na zadnej strane vnútornej jednotky do horného závesu na inštalačnej doske a jednotkou posuňte vľavo a vpravo a uistite sa, že je správne zavesená.
3. Hadicu s koncovkou samice je možné ľahko pretiahnuť po odklopení jednotky pomocou rozpery medzi vnútornou jednotkou a stenou. Potom rozperu odoberte.
4. Sklopte dolnú stranu jednotky späť k stene a jednotkou posuňte vľavo a vpravo a uistite sa, že je správne zavesená.

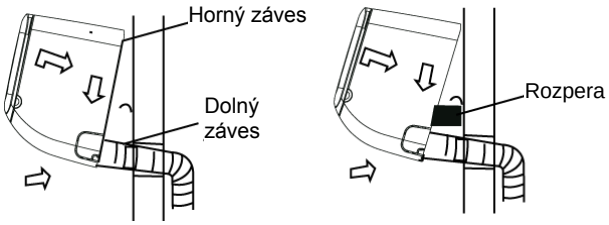

Potrubie a jeho omotanie

Prepojovacie potrubie, prepojovací kábel a hadicu odvodu kondenzátu v mieste priechodu stenou pre istotu omotajte ochrannou páskou, aby nedošlo k poškodeniu.

- Kondenzát zo zadnej strany jednotky sa zhromažďuje v priestore zberu kondenzátu a je odvádzaný von z jednotky. Do priestoru zberu kondenzátu preto nič nevkladajte.

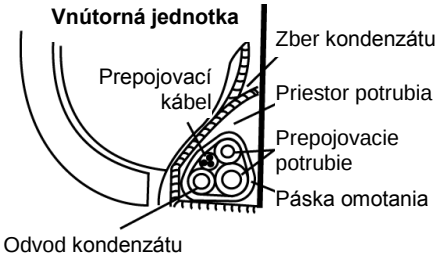

POZOR

- Dbajte na to, aby nedošlo k odpojeniu potrubia chladiva zo zadnej strany jednotky.
- Dbajte na to, aby nedošlo k pricvaknutiu hadice odvodu kondenzátu.
- Vykonajte tepelné odizolovanie potrubí.
- Dbajte na to, aby bola hadica odvodu kondenzátu umiestnená na najnižšom mieste zväzku. Pri jej umiestnení vyššie by mohlo dôjsť k pretečeniu zbernej nádoby v jednotke.
- Nikdy nevykonávajte kríženie alebo omotanie prepojovacieho kábla s ďalšími súčasťami.
- Odtokovú hadici veďte vždy smerom dolu tak, aby bol zaistený hladký odtok kondenzátu.

Inštalácia vonkajšej jednotky

Upozornenie pre inštaláciu vonkajšej jednotky

- Vyberte miesto, ktoré unesie hmotnosť jednotky a prispeje k tlmeniu hluku a chveniu.
- Určite smer výstupu vzduchu tak, aby nebol výstup vzduchu blokovaný.
- Ak je miesto inštalácie vystavené vplyvom silného vetra, ako napríklad na morskom pobreží, dbajte na to, aby mohol ventilátor správne pracovať – umiestnite jednotku pozdĺž steny alebo použite zábrany.
- Vplyvom vetra sa vyvarujte hlavne v oblastiach častého výskytu vetra.
- Pri inštalácii s využitím inštalačného rámu dbajte na to, aby rám spĺňal potrebné rozmerové požiadavky. Nosná stena by mala byť z tehál, betónu, alebo podobne pevného materiálu alebo sa stena musí vhodným spôsobom zosilniť. Spojenie medzi rámom a stenou, a rámom a jednotkou musí byť pevné, stabilné a spoľahlivé.
- Dbajte na to, aby vystupujúcemu vzduchu nebránila žiadna prekážka.

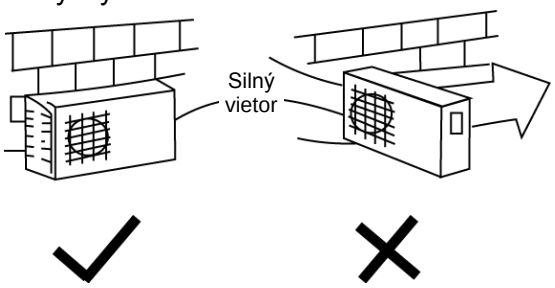

Usadenie vonkajšej jednotky

Jednotku ukotvite na betón alebo na pevnú podložku pomocou skrutiek a matíc s rozmerom Φ10 alebo Φ8.
Poznámka: Jednotka, ktorú ste zakúpili môže byť jednou z nasledujúcich. Rozteče pre ukotvenie uvádza nasledujúca tabuľka.

Vonkajšie rozmery v mm (š x v x hl)	Rozteče ukotvenia (mm)	
	A	B
700x540x240	458	250
685x 430x260	460	276
780x540x250	549	276
760x590x285	530	290
845x700x320	560	335
775x545x310	600	320
670x540x265	481	276

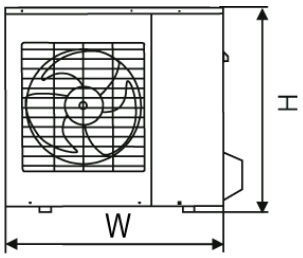

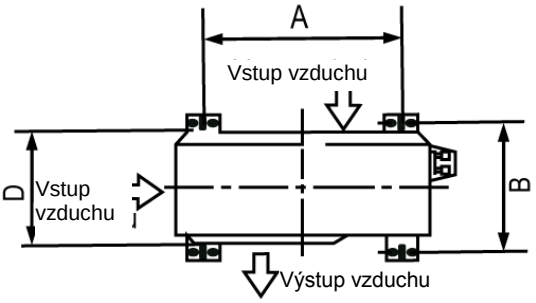

Inštalácia odtoku kondenzátu

Poznámka: Pripojenie odtoku sa môže pre rôzne vonkajšie jednotky líšiť.

Najskôr naložte na pripojenie odtoku tesnenie, potom zasuňte pripojenie do otvoru v základni vonkajšej jednotky a otočením o 90° pripojenie podľa vyobrazenia (A) bezpečne zaistíte. Pri pripojení podľa vyobrazenia (B) stačí pripojenie zatlačiť do otvoru v základni pokým nezacvakne. Na pripojenie odtoku potom pripojte odtokovú hadicu (nie je súčasťou balenia) tak, aby bol zaistený odtok kondenzátu z jednotky pri režime kúrenia.

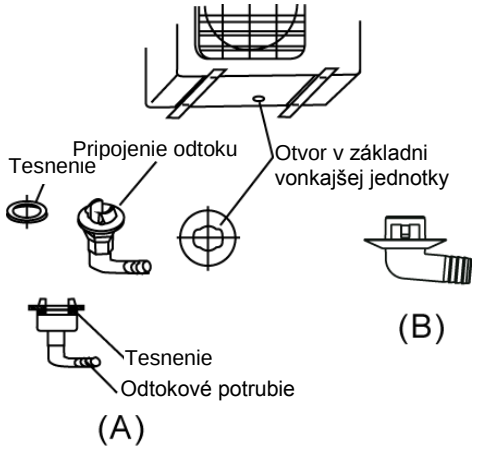

Pripojenie potrubia chladiva

POZOR: S prepojovacím potrubím zaobchádzajte vždy maximálne opatrne. Prepojovacie potrubie ohýbajte pomaly a opatrne a nikdy ho neohýbajte do pravého uhla 90° a viac. Prepojovacie potrubie nie je možné skracovať ani predlžovať. Pre vašu bezpečnosť noste pri pripojovaní potrubia vždy chránič očí a pracovné rukavice. Pred pripojovaním zložte najskôr kryt zbernej nádoby.

Strana z vnútornej jednotky – koncovka samec

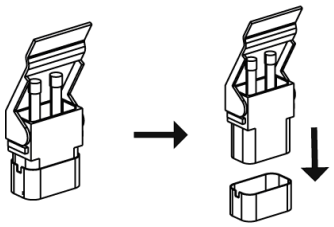

Zložte ochranný kryt

Strana z vonkajšej jednotky – koncovka samica

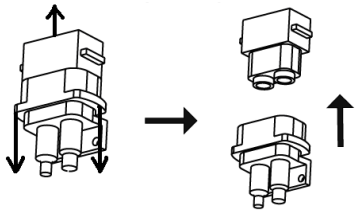

Uvoľnite objímku a zložte ochranný kryt

Prepojenie spoja potrubia

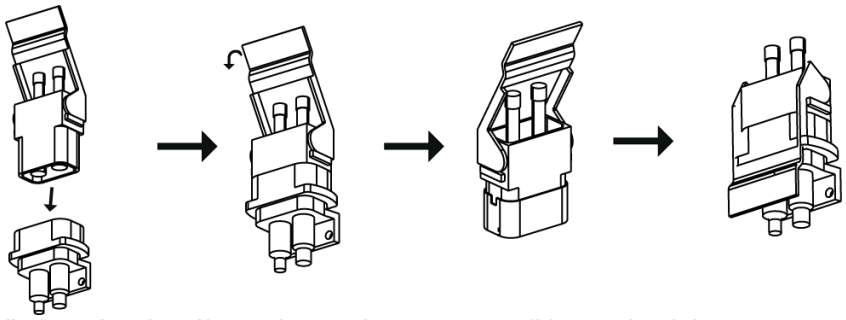

Krok 1: Uistite sa, že je upínacia páka na koncovke samec v odklopenej polohe.

Krok 2: Uvoľnite objímku na koncovke samice, a koncovku samec na vnútornej jednotke zasuňte do koncovky samice.

Krok 3: Uvoľnite objímku na koncovke samice tak, aby koncovka samec zaklapla na svojom mieste.

Krok 4: Sklopte upínaciu páku na koncovcke samec na koncovku samice tak, aby upínacia páka zaklapla na objímke a aby došlo k úplnému vytvoreniu spoja.

Rozpojenie spoja potrubia

Krok 1: Vypnite napájanie jednotky a vytiahnite sieťovú napájaciu šnúru zo zásuvky.

Krok 2: Počkajte 5 minút, pokým sa vyrovná tlak v potrubí medzi vonkajšou a vnútornou jednotkou.

Krok 3: Odklopte upínaciu páku na koncovke samec smerom hore až do krajnej hornej polohy.

Krok 4: Uvoľnite objímku na koncovke samice tak, aby bolo možné vytiahnuť koncovku samec.

Krok 5: Ako zábranu pred vniknutím prachu naložte ochranné kryty.

Elektrické pripojenia

Bezpečnostné opatrenia pre vykonávanie elektrického pripojenia:

1. Ak sa v oblasti elektrických rozvodov vyskytujú závažné bezpečnostné problémy, je potrebné pred inštaláciou klimatizácie vykonať nápravy.
2. Napájacie napätie musí byť v rozsahu 90%~110% menovitého napätia.
3. Napájací obvod musí byť opatrený ochranou proti prepätiu a hlavným vypínačom, ktorého kapacita je 1,5 násobkom maximálneho prúdu.
4. Inštaláciu je potrebné vykonať v súlade s platnými normami a predpismi. Klimatizáciu neprevádzkujte vo vlhkom prostredí ako sú kúpeľne alebo práčovne.
5. Pri pevnom pripojení musí byť vedenie vybavené odpojovacím zariadením pre všetky póly s minimálnou vzdialenosťou medzi kontaktmi 3 mm a so zvodovým prúdom neprekračujúcim 10 mA a tiež prúdovým chráničom s predpísanou citlivosťou neprekračujúcou 30 mA.
6. Jednotky, ktoré sú vybavené prídavným elektrickým vykurovacím telesom musia byť umiestnené minimálne 1 m od najbližších horľavých materiálov.
7. Pripojenie vodičov vykonávajte podľa schémy zapojenia, ktorá je umiestnená na paneli vnútornej a vonkajšej jednotky.
8. Všetky elektrické pripojenia musí vykonávať kvalifikovaná osoba pri dodržaní všetkých platných noriem a predpisov.
9. Na napájanie jednotky musí byť vytvorený samostatný prívod. Nasledujúca tabuľka uvádza odporúčané priemery vodičov a parametre poistiek:

Minimálne priemery vodičov:

Menovitý prúd jednotky (A)	Priemer vodiča (mm^2)
>3 a ≤6	0,75
>6 a ≤10	1
>10 a ≤16	1,5
>16 a ≤25	2,5
>25 a ≤32	4
>32 a ≤40	6

Poznámka:

- Priemer napájacích vodičov a prepojovacích vodičov a prúd poistiek alebo vypínače sú dané maximálnym prúdom, ktorý je uvedený na typovom štítku na bočnom paneli jednotky. Pred voľbou priemeru vodičov, poistiek a vypínača sa teda riaďte podľa typového štítku.
- Riadiaci obvod jednotky je chránený pred abnormálnymi podmienkami poistkou; hodnota poistky je uvedená na doske tlačených spojov ako napríklad: T3,15A/250VAC, T5A/250VAC atď.

Elektrické prepojenie medzi vnútornou a vonkajšou jednotkou

Poznámka: Pred vykonávaním akýchkoľvek prác na zapojení vypnite hlavný prívod napájania.

1. Prepojovacie vedenie je pripojené na svorkovnicu riadiacej dosky vnútornej jednotky s výnimkou vodiča uzemnenia (žlto/zelený).
2. Povoľte skrutku krytu riadiacej jednotky vonkajšej jednotky.
3. Uchopte konektor kábla z vnútornej jednotky a pripojte ku konektoru na vonkajšej jednotke pokým nezacvakne. Kábel zaistite na riadiacej doske pomocou káblovej svorky.
4. Pripojte samostatný zemniaci vodič do svorky na doske.
5. Elektrické prepojenie je týmto ukončené.

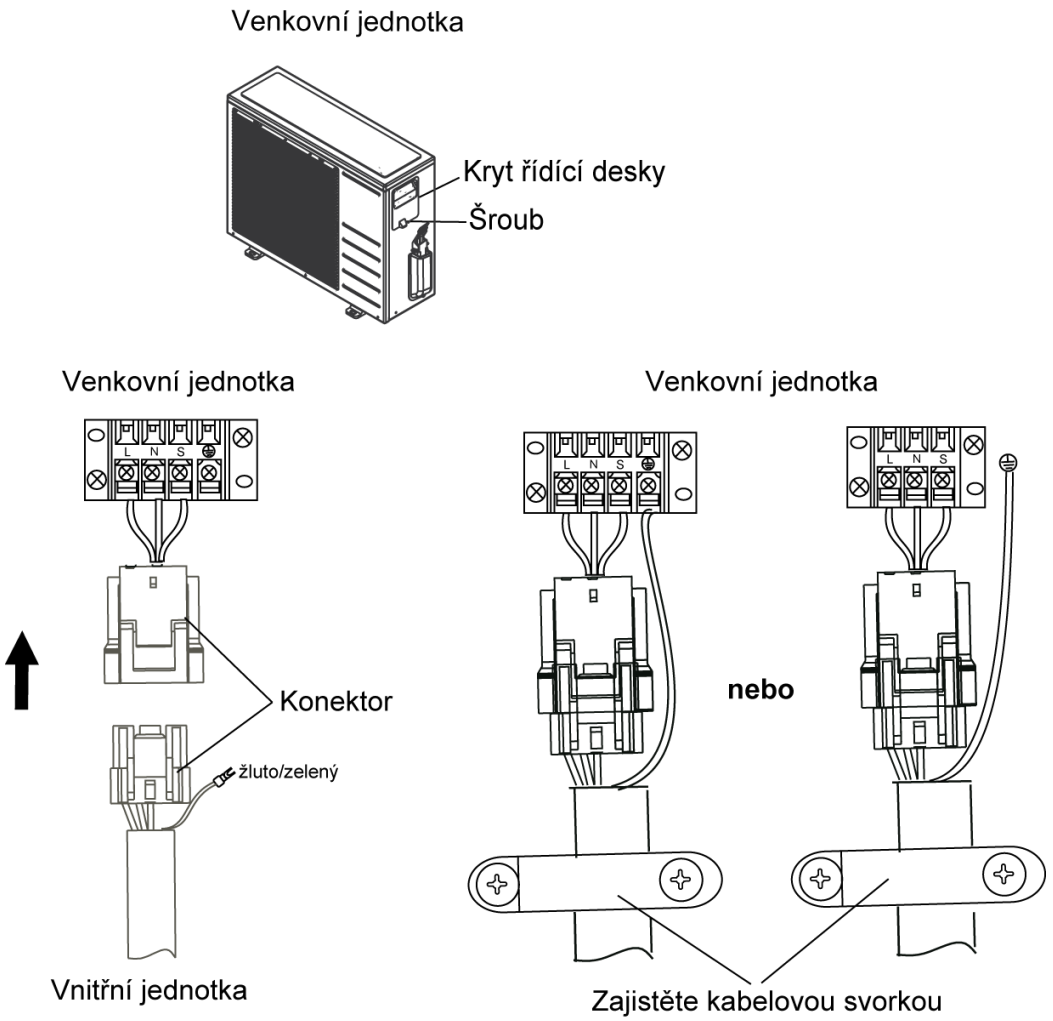

Skúšobná prevádzka

Po vykonaní kontroly tesnosti prepojenia potrubia a kontrole bezpečnosti elektrických zapojení prejdite na skúšobnú prevádzku.

- Skontrolujte, či sú všetky prepojenia potrubia a vodičov správne vykonané.

1. Zapnite napájanie jednotky a stlačením tlačidla ON/OFF na diaľkovom ovládači jednotku zapnite.
2. Pomocou tlačidla MODE zapnite postupne režimy COOL (Chladenie), HEAT (Kúrenie), AUTO a FAN (Ventilátor) a skontrolujte, či správne pracujú.
3. Pri nízkej okolitej teplote (pod 17°C) nie je možné zapnúť pomocou diaľkového ovládača režim chladenia a musí sa použiť manuálna prevádzka. Manuálna prevádzka sa používa v prípade poruchy diaľkového ovládača alebo pri vykonávaní údržby.

- Otvorte a odklopte predný panel až do výšky, kedy zacvakne v pevnej polohe.
- Stlačte spínač manuálneho ovládania a zvoľte režim AUTO alebo COOL, jednotka bude pracovať v režime vynútený režim AUTO alebo COOL (ďalšie podrobnosti viď návod na obsluhu jednotky).
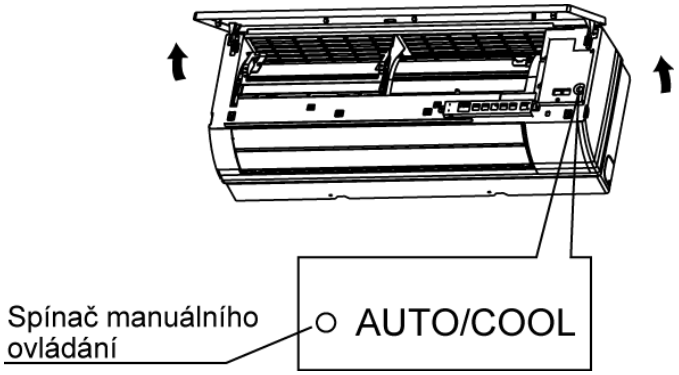
4. Skúšobná prevádzka by mala trvať asi 30 minút.